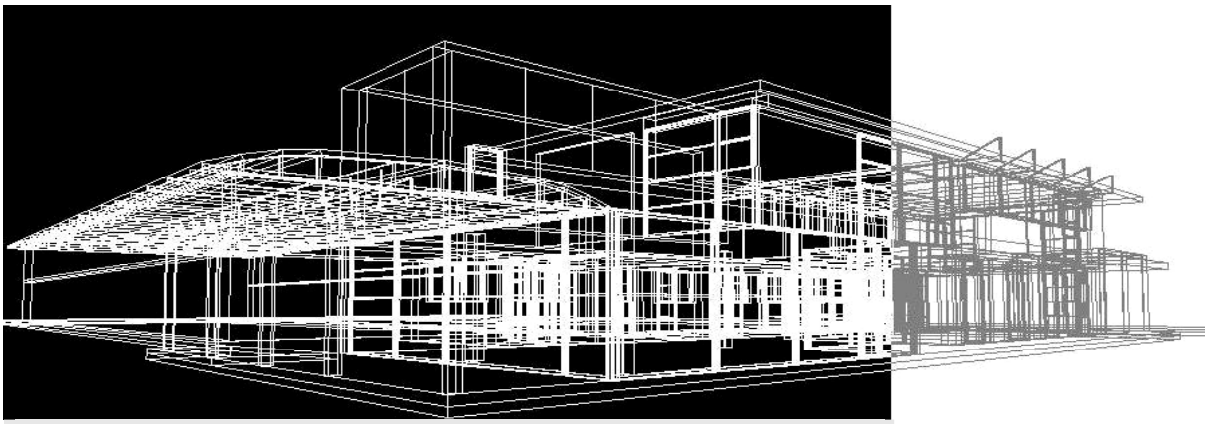

stavba

CENTRUM OBNOVITELNÝCH ZDROJŮ ENERGIE

program Od myšlenky k výrobku 2

oddíl

D.2.3 TECHNOLOGICKÁ ELEKTROINSTALACE

zadavatel

Kraj Vysočina

Žižkova 57/1882
58733 Jihlava

D. 2.3.2 Výkresová dokumentace

1) IDENTIFIKAČNÍ ÚDAJE

1.1 *údaje o stavbě*

Název stavby	**CENTRUM OBNOVITELNÝCH ZDROJŮ ENERGIE**
Místo stavby	Střední škola stavební Jihlava Žižkova 1939/20, 586 01 Jihlava
Katastrální území, p.č.	k.ú. Jihlava, p.č. 4071/1 a 4071/3
Stupeň pd	Realizační dokumentace

1.2 investor

Investor	**Kraj Vysočina**
Sídlo – doručovací adresa	Žižkova 57/1882 587 33 Jihlava tel. 564 602 111 posta@kr-vysocina.cz

1.3 uživatel

Uživatel	**Střední škola stavební Jihlava**
Sídlo – doručovací adresa	Žižkova 1939/20 586 01 Jihlava tel. 567 578 560 info@ssstavji.cz

1 Seznam výkresů

D.2.3.2.01 Technologie OZE
D.2.3.2.02 Napájení rozvaděče MaR
D.2.3.2.03 Snímače teploty technologie OZE
D.2.3.2.04 Snímače teploty technologie OZE
D.2.3.2.05 Snímače teploty technologie OZE
D.2.3.2.06 Snímače teploty technologie OZE
D.2.3.2.07 Snímače teploty technologie OZE
D.2.3.2.08 Snímače teploty technologie OZE - rezerva
D.2.3.2.09 Snímače tlaků technologie OZE, snímač CO
D.2.3.2.10 Snímače oslunění.
D.2.3.2.11 Digitální vstupy, únik plynu, sonda zaplavení, stavy TČ, stavy HTČ, stavy KJ.
D.2.3.2.12 Digitální vstupy, chod motor čerpadel, ventilátorů.
D.2.3.2.13 Digitální vstupy, zapnutí topných těles.
D.2.3.2.14 Digitální výstupy, povel na TČ, HTČ, KJ, ovládání třícestných ventilů.
D.2.3.2.15 Digitální výstupy, rezervy.
D.2.3.2.16 Digitální výstupy, ovládání pohonů čerpadel, ventilátorů.
D.2.3.2.17 Digitální výstupy, topných těles TT1, TT2, TT3 a TT4.
D.2.3.2.18 Připojení měřičů tepla, převodník RS232/M-Bus.
D.2.3.2.19 Připojení komunikačního modulu FTV, sběr dat přes RS485, řízení výkonu KJ.
D.2.3.2.20 Napájení rozvaděče RM1, stop tlačítka, napájení rozv.
D.2.3.2.21 Silová část, napájení čerpadel technologie.
D.2.3.2.22 Silová část, napájení čerpadel technologie.
D.2.3.2.23 Silová část, napájení ventilátoru, suchého chladiče, napájení topných těles TT1-4.
D.2.3.2.24 Silová část, přopojení kogenerační jednotky a rozvaděče fotovoltaické elektrárny.
D.2.3.2.25 Zapojení měření dodávky a spotřeby elektrické energie.
D.2.3.2.26 Napájení jednotky CPU řídícího systému, propojení CPU s řídícími systémy tepelných čerpadel linkou RS485.
D.2.3.2.27 Situace strojovna – kabelové trasy.

...měřidlo tepla ultrazvukové s M–BUS / calorimeter

...oběhové čerpadlo (WILO, GRUNDFOS)

...trojcestný směšovací ventil / three–way mixing valve

LEGENDA POTRUBÍ:

- TOPNÁ VODA PŘÍVOD 60°C
- TOPNÁ VODA ZPÁTEČKA 45°C
- E — POTR.POJISTNÉ EXPANZNÍ
- CW — CHL. VODA PŘÍVOD 5°C
- CW — CHL. VODA ZPÁTEČKA 12°C

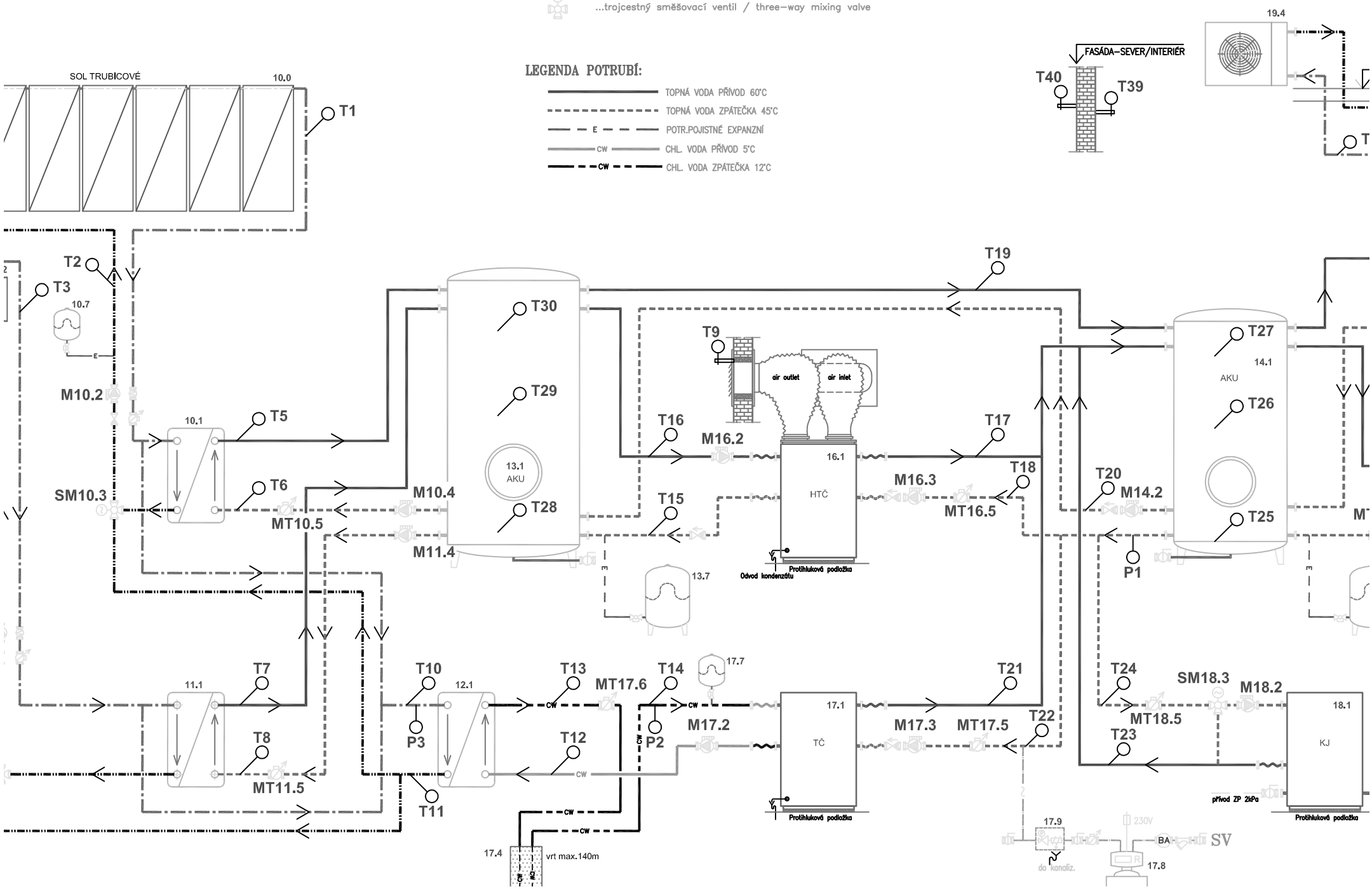

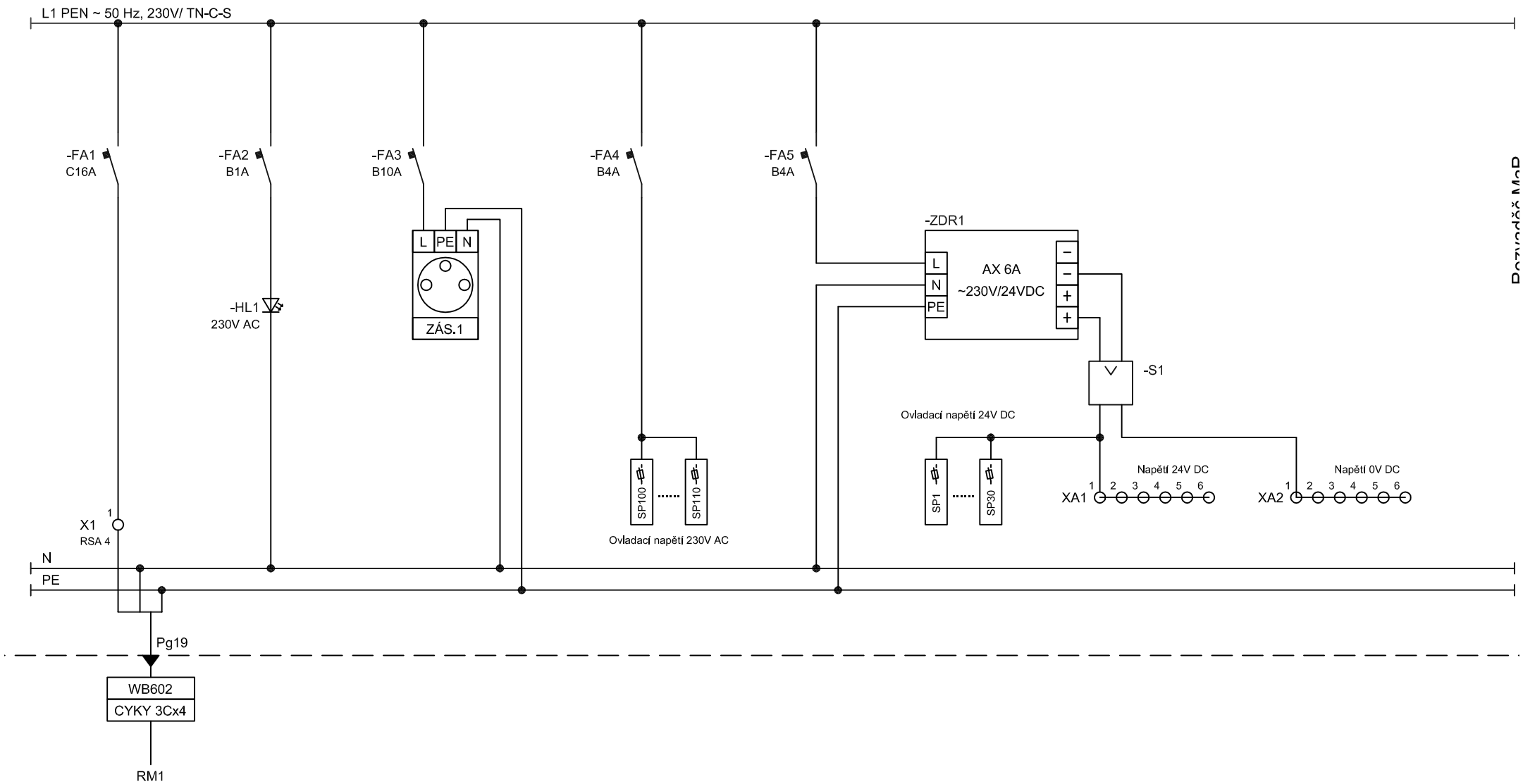

NG. MICHAL ZLATUŠKA ARCH
Žerotínova 357
Jaroměřice n.Rok. 675 51
IČO 64336824
DIČ CZ690304566

Název akce: CENTRUM OBNOVITELNÝCH ZDROJŮ ENERGIE		Název výkresu: Napájení rozvaděče MaR	Revize : 0
			Formát : A4
			Měřítko : NENÍ
Projektoval: Máca	Číslo autorizace:	Datum:	Arch. č. : P150201

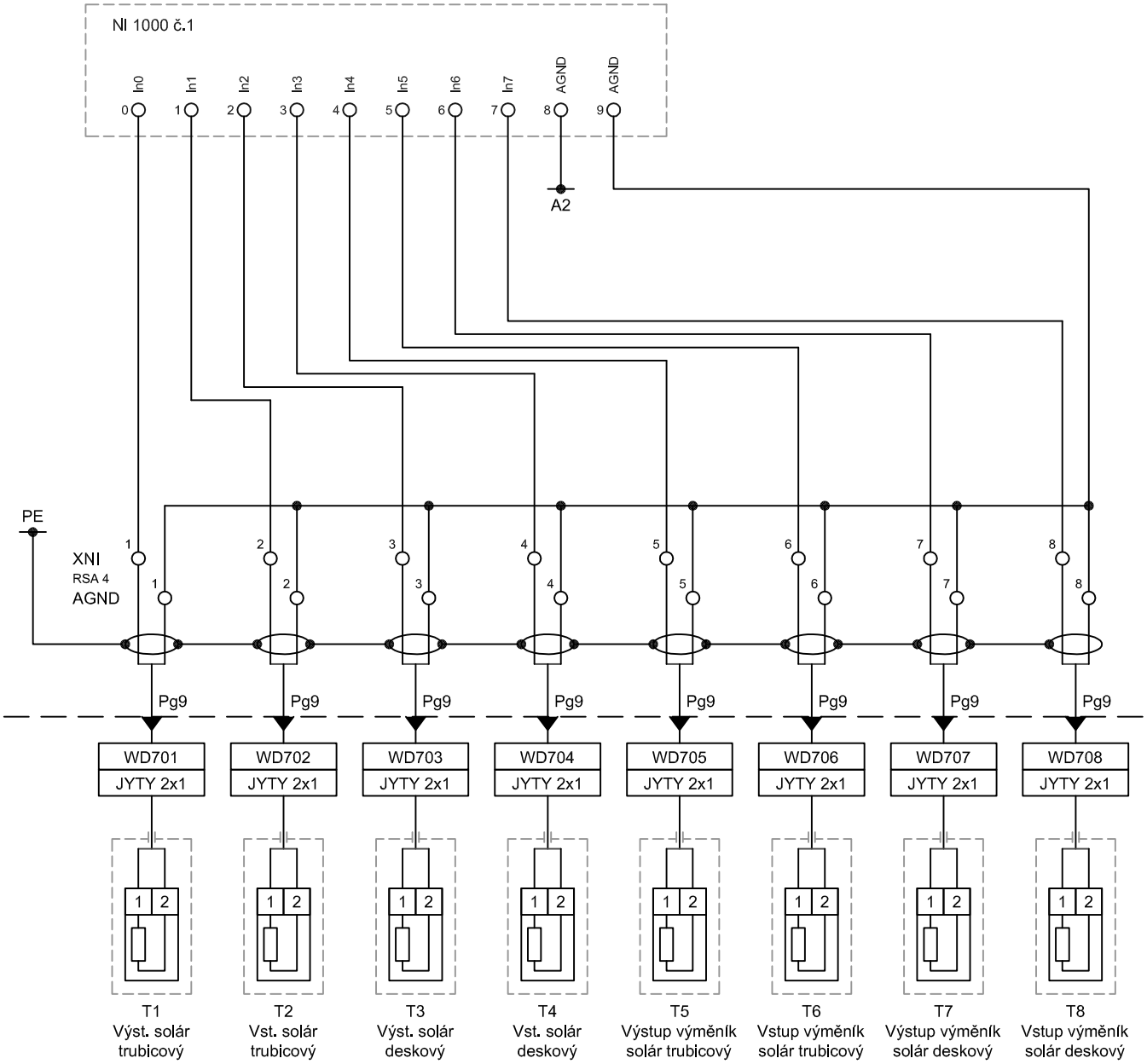

NG. MICHAL ZLATUŠKA ARCH
Žerotínova 357
Jaroměřice n. Rok. 675 51
IČO 64336824
DIČ CZ690304566

Název akce: CENTRUM OBNOVITELNÝCH ZDROJŮ ENERGIE

Projektoval: Máca | Číslo autorizace: | Datum:

Název výkresu: Snímače teploty technologie

Revize : 0
Formát : A4
Měřítko : NENÍ
Arch. č. : P150201

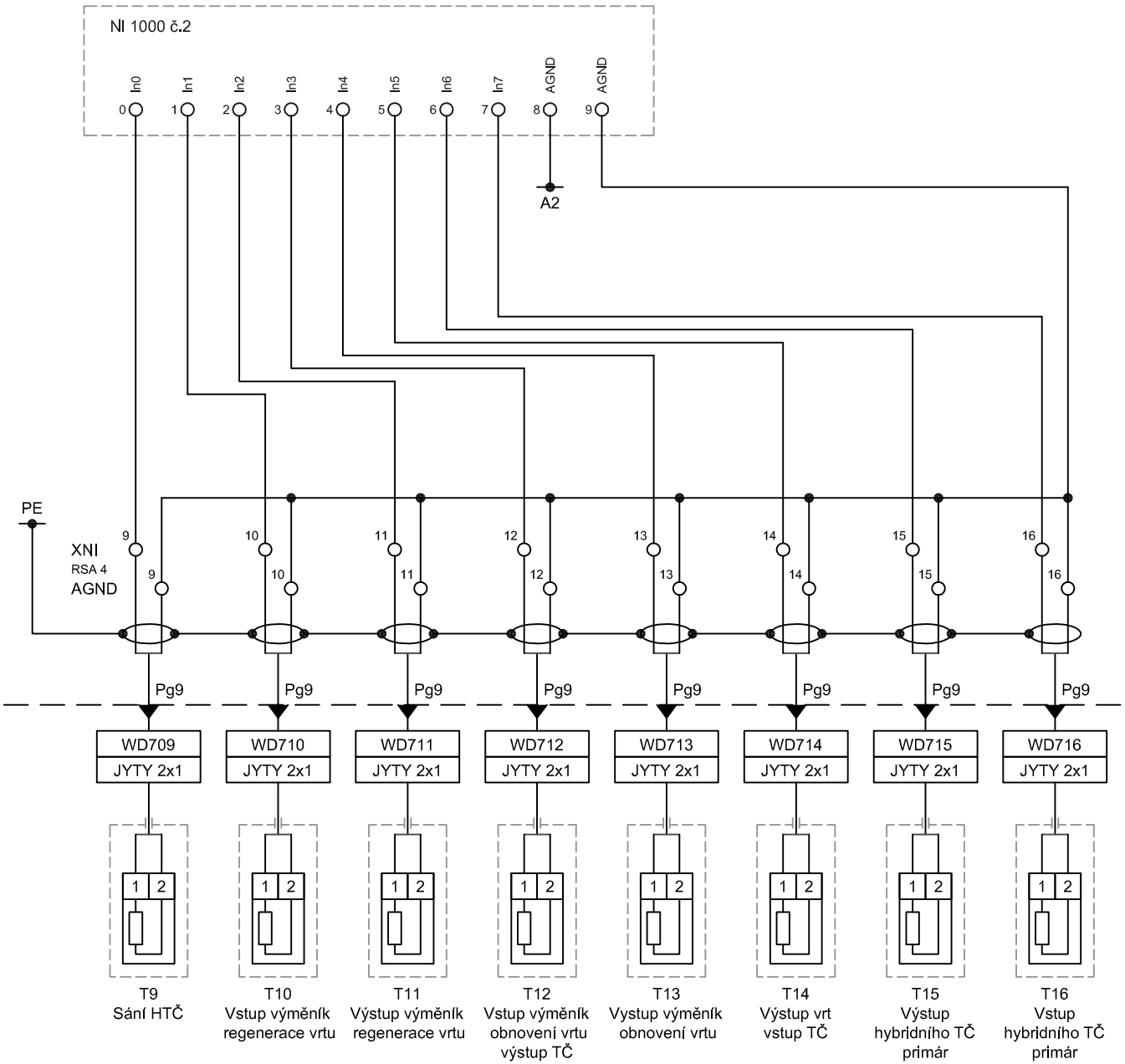

NG. MICHAL ZLATUŠKA ARCH
Žerotínova 357
Jaroměřice n. Rok. 675 51
IČO 64336824
DIČ CZ690304566

Název akce: CENTRUM OBNOVITELNÝCH ZDROJŮ ENERGIE			Název výkresu: Snímače teploty technologie
Projektoval: Máca	Číslo autorizace:	Datum:	

Revize : 0
Formát : A4
Měřítko : NENÍ
Arch. č. : P150201

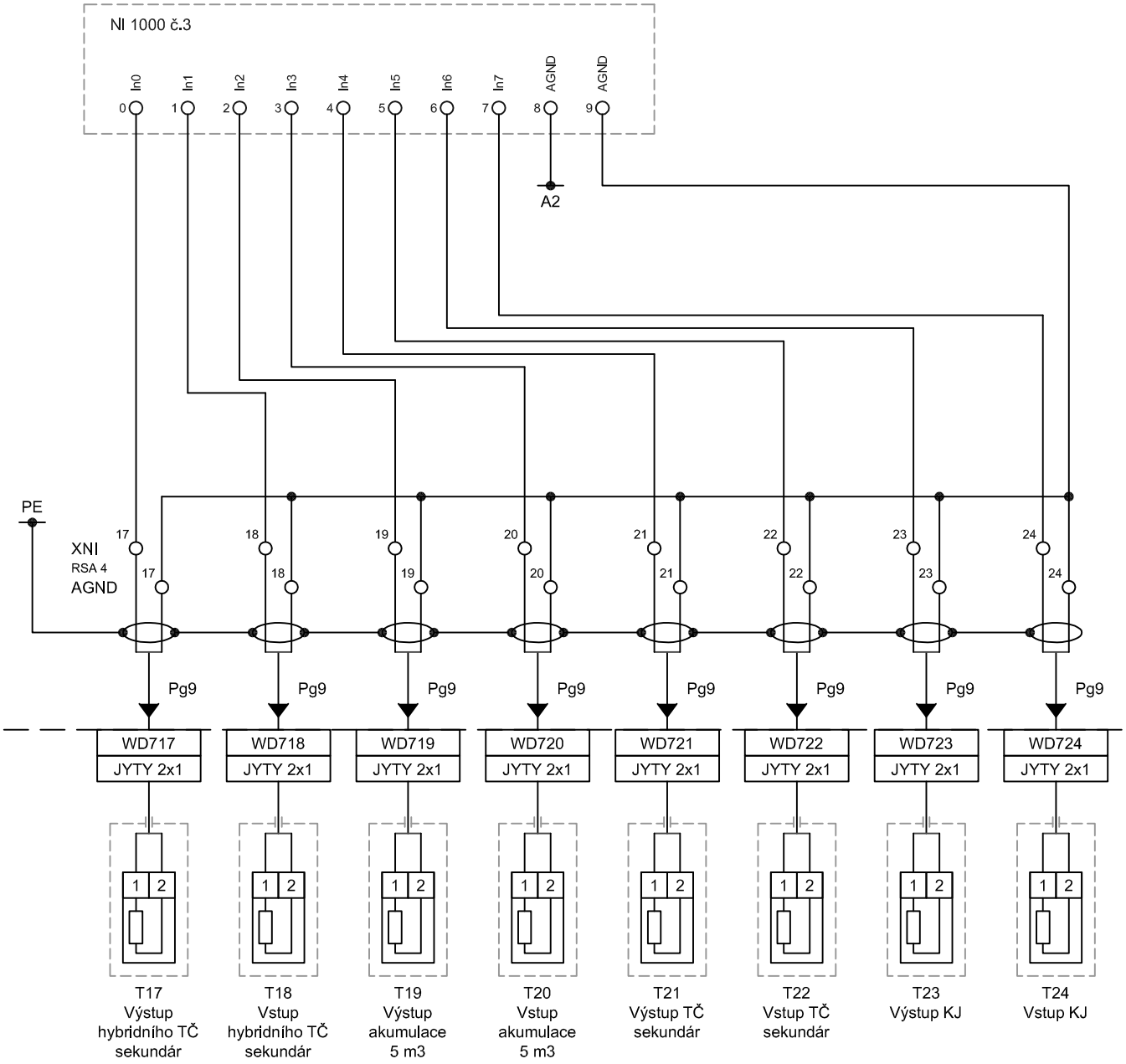

NG. MICHAL ZLATUŠKA ARCH
Žerotínova 357
Jaroměřice n.Rok. 675 51
IČO 64336824
DIČ CZ690304566

Název akce: CENTRUM OBNOVITELNÝCH ZDROJŮ ENERGIE			Název výkresu: Snímače teploty technologie
Projektoval: Máca	Číslo autorizace:	Datum:	

Revize : 0
Formát : A4
Měřítko : NENÍ
Arch. č. : P150201

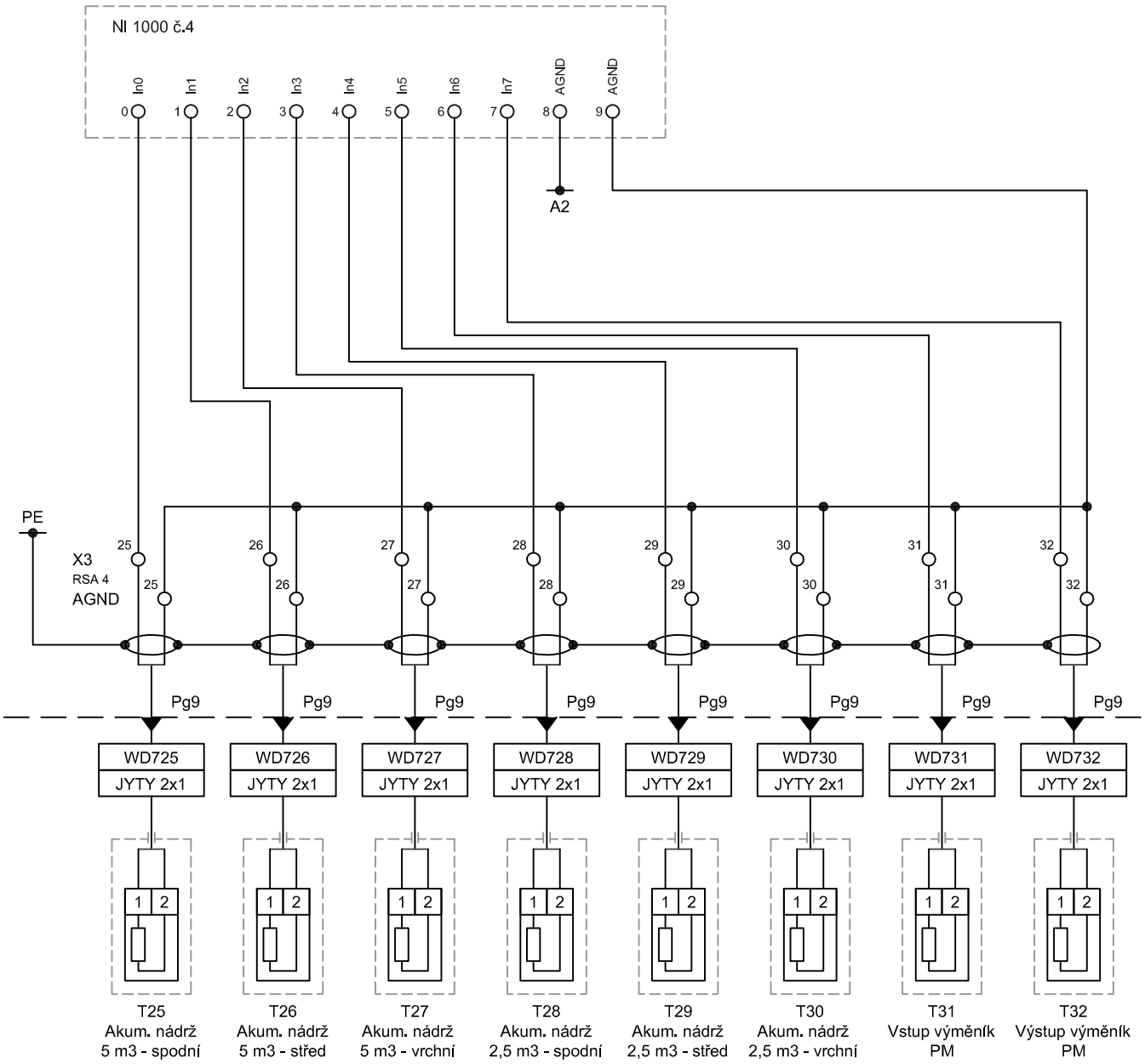

NG. MICHAL ZLATUŠKA ARCH
Žerotínova 357
Jaroměřice n.Rok. 675 51
IČO 64336824
DIČ CZ690304566

Název akce: CENTRUM OBNOVITELNÝCH ZDROJŮ ENERGIE			Název výkresu: Snímače teploty technologie
Projektoval: Máca	Číslo autorizace:	Datum:	

Revize : 0
Formát : A4
Měřítko : NENÍ
Arch. č. : P150201

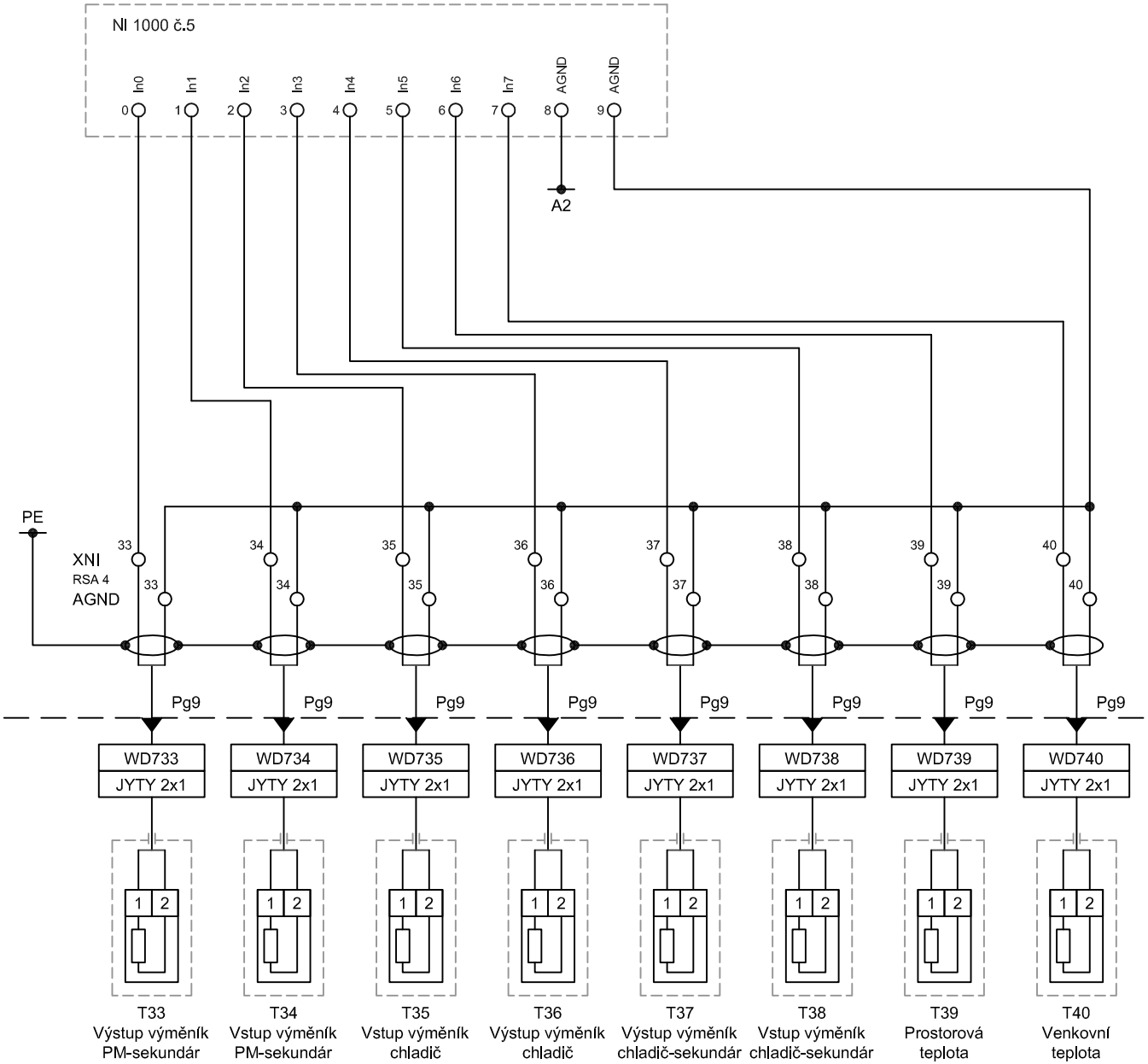

NG. MICHAL ZLATUŠKA ARCH
Žerotínova 357
Jaroměřice n.Rok. 675 51
IČO 64336824
DIČ CZ690304566

Název akce: CENTRUM OBNOVITELNÝCH ZDROJŮ ENERGIE			Název výkresu: Snímače teploty technologie
Projektoval: Máca	Číslo autorizace:	Datum:	

Revize : 0
Formát : A4
Měřítko : NENÍ
Arch. č. : P150201

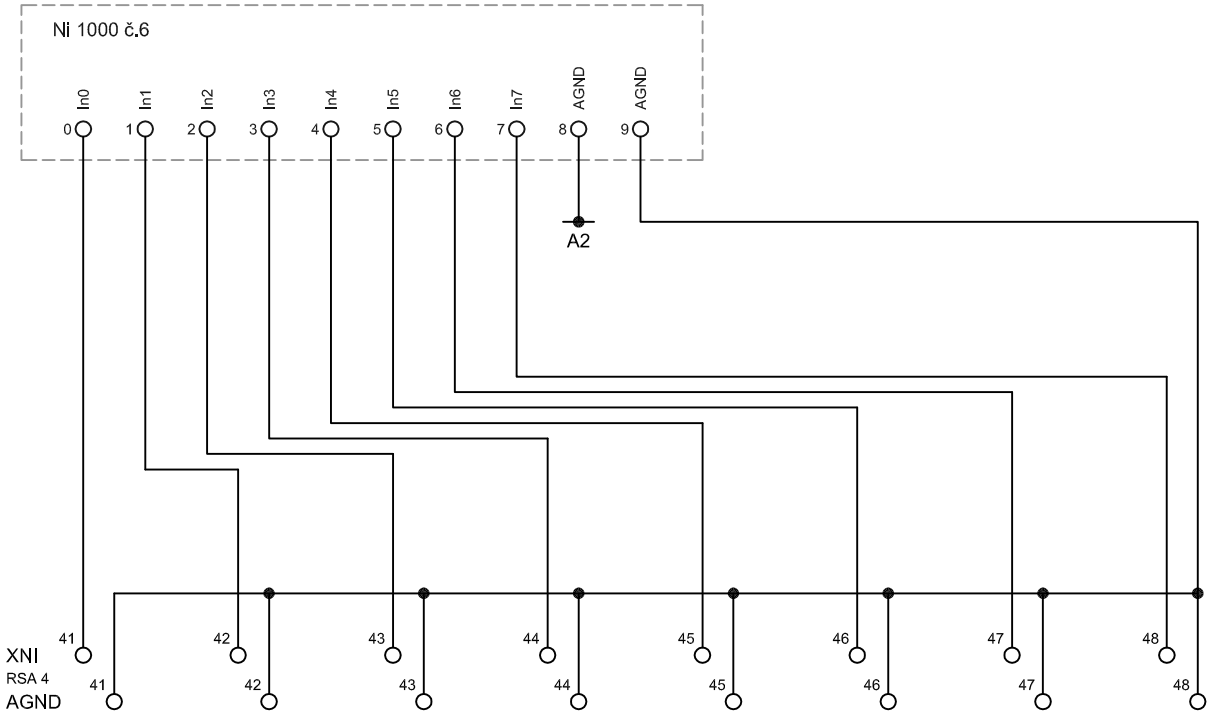

Pg9 Pg9 Pg9 Pg9 Pg9 Pg9 Pg9 Pg9

NG. MICHAL ZLATUŠKA ARCH
Žerotínova 357
Jaroměřice n.Rok. 675 51
IČO 64336824
DIČ CZ690304566

Název akce: CENTRUM OBNOVITELNÝCH ZDROJŮ ENERGIE			Název výkresu: Snímače teploty technologie - rezerva
Projektoval: Máca	Číslo autorizace:	Datum:	

Revize : 0
Formát : A4
Měřítko : NENÍ
Arch. č. : P150201

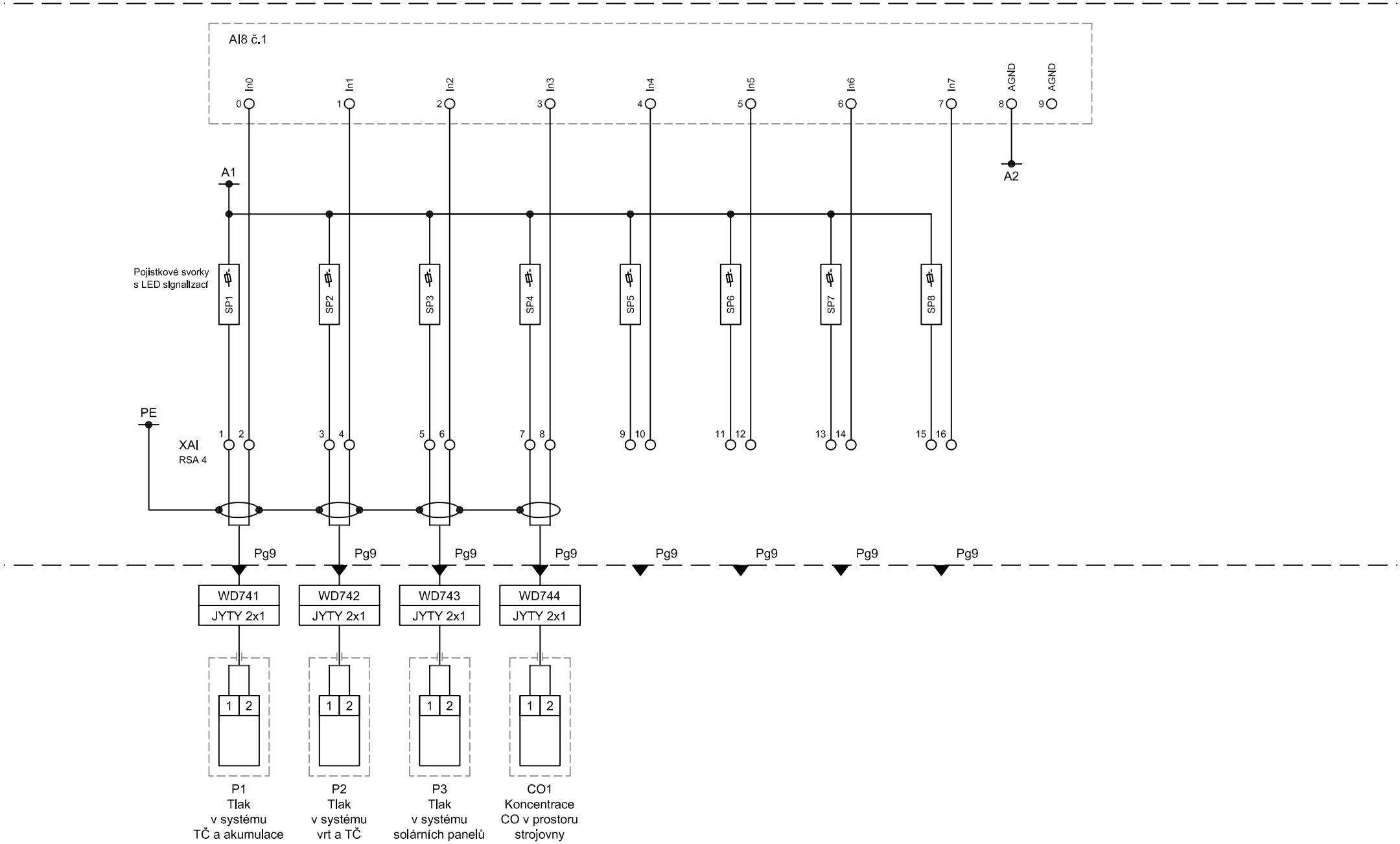

NG. MICHAL ZLATUŠKA ARCH
Žerotínova 357
Jaroměřice n. Rok. 675 51
IČO 64336824
DIČ CZ690304566

Název akce: CENTRUM OBNOVITELNÝCH ZDROJŮ ENERGIE

Projektoval: Máca | Číslo autorizace: | Datum:

Název výkresu: Snímače tlaku technologie, snímač CO prostoru strojovny

Revize : 0
Formát : A4
Měřítko : NENÍ
Arch. č. : P150201

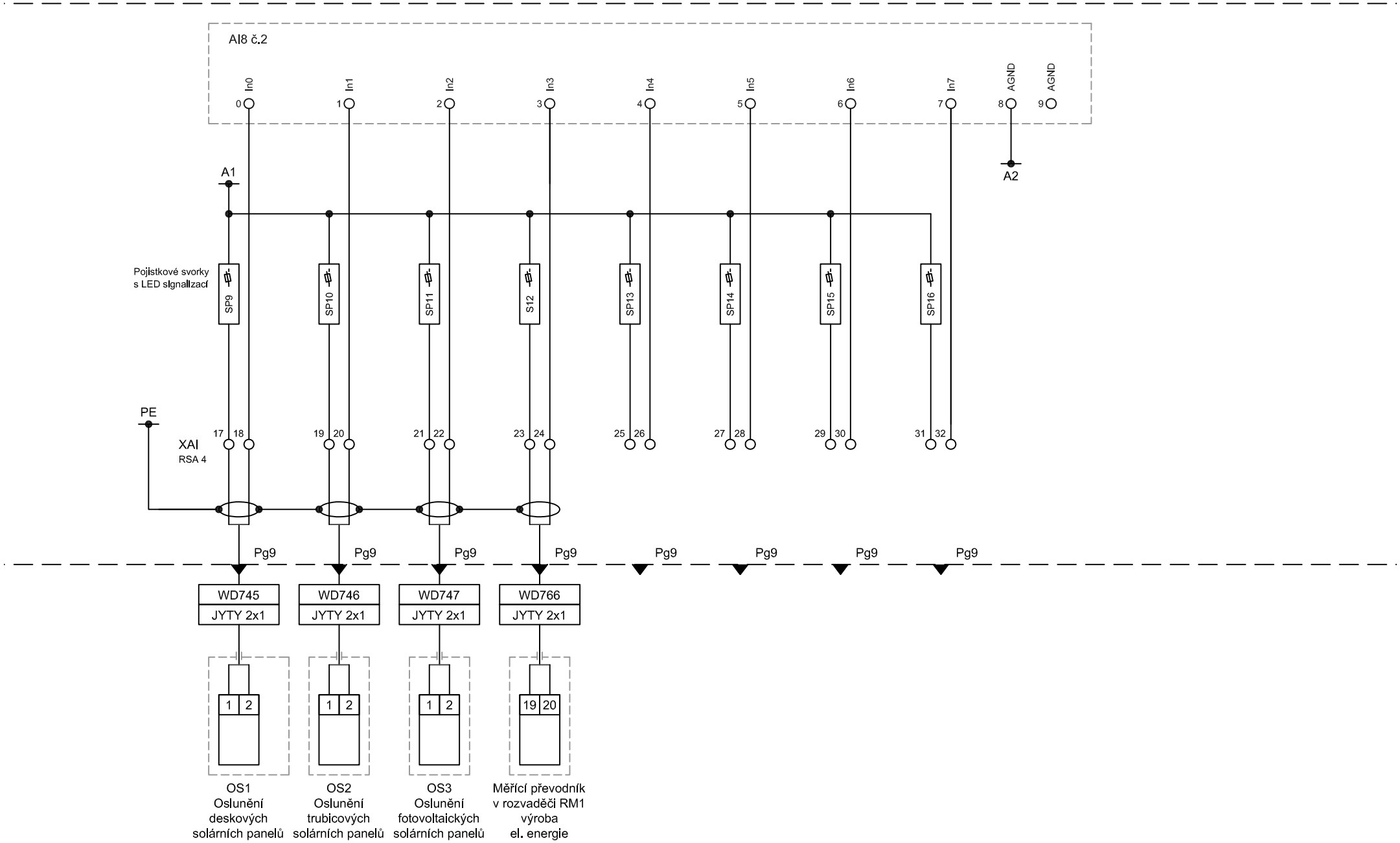

NG. MICHAL ZLATUŠKA ARCH Žerotínova 357 Jaroměřice n.Rok. 675 51 IČO 64336824 DIČ CZ690304566	Název akce: CENTRUM OBNOVITELNÝCH ZDROJŮ ENERGIE	Název výkresu: Snímače oslunění solárních panelů	Revize : 0
			Formát : A4
			Měřítko : NENÍ
	Projektoval: Máca / Číslo autorizace: / Datum:		Arch. č. : P150201

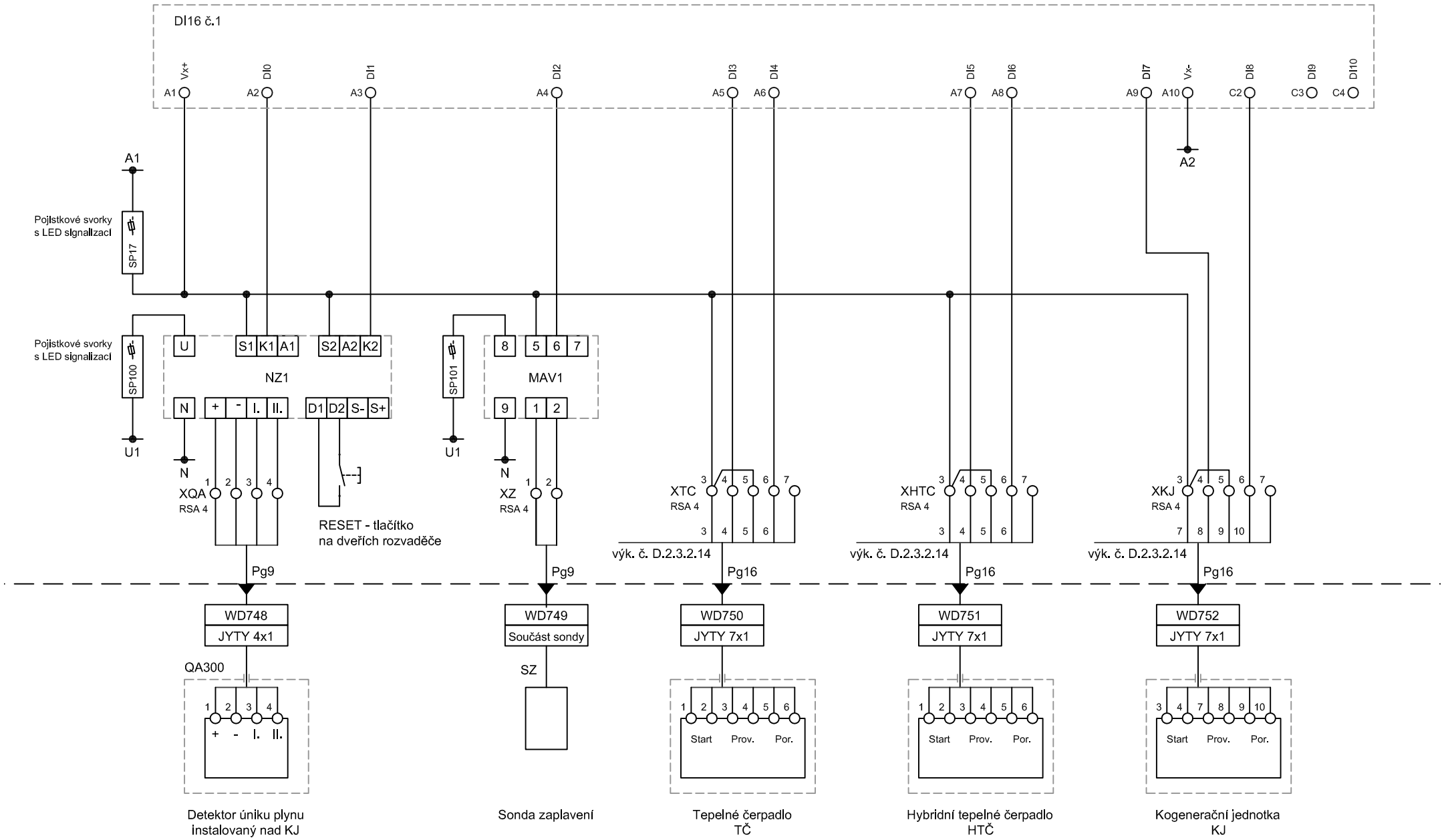

NG. MICHAL ZLATUŠKA ARCH
Žerotínova 357
Jaroměřice n.Rok. 675 51
IČO 64336824
DIČ CZ690304566

Název akce: CENTRUM OBNOVITELNÝCH ZDROJŮ ENERGIE			Název výkresu: Digitální vstupy, únik plynu, sonda zaplavení, stavy TČ, stavy HTČ, stavy KJ.
Projektoval: Máca	Číslo autorizace:	Datum:	

Revize	: 0
Formát	: A4
Měřítko	: NENÍ
Arch. č.	: P150201

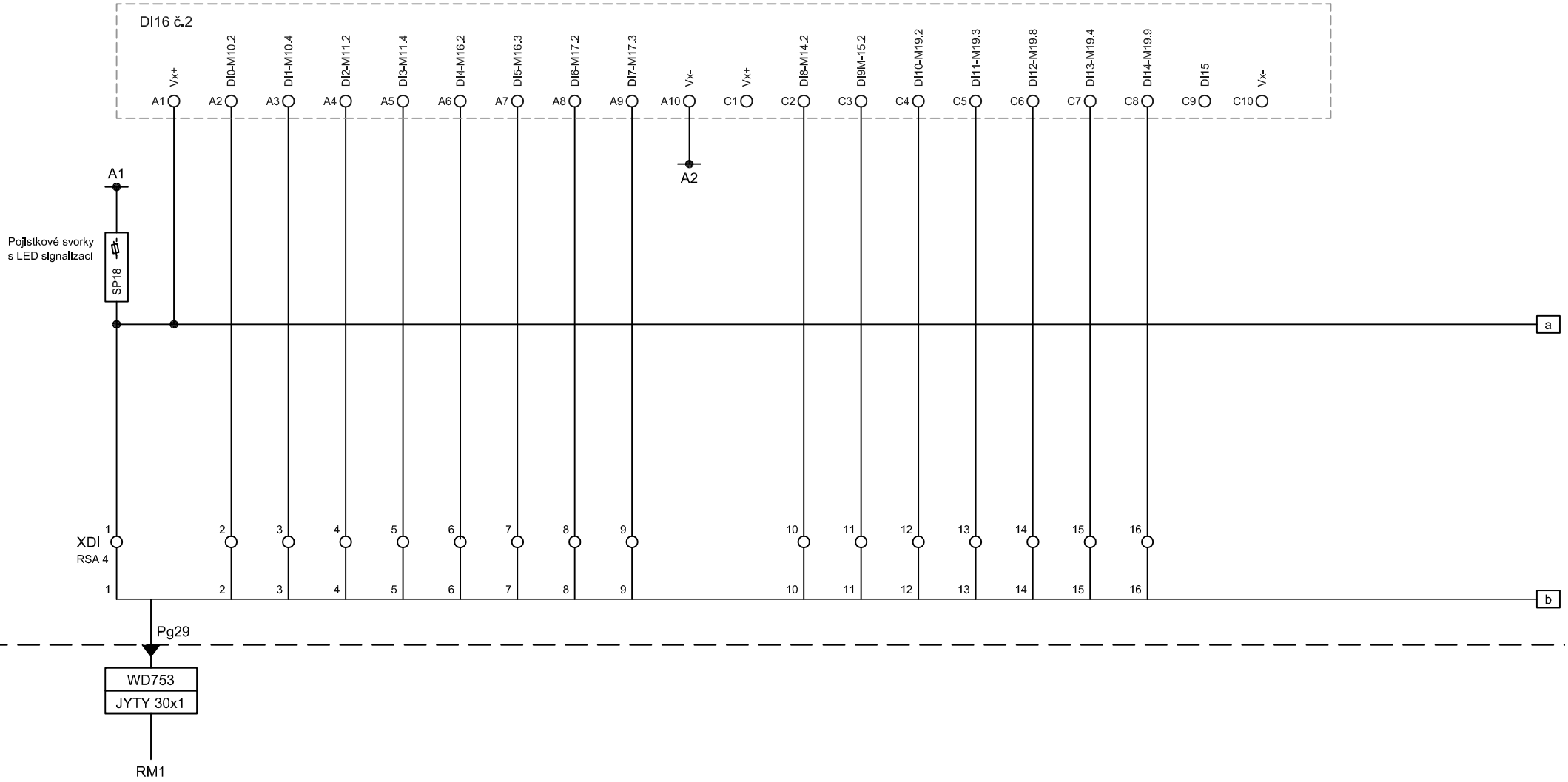

NG. MICHAL ZLATUŠKA ARCH Žerotínova 357 Jaroměřice n.Rok. 675 51 IČO 64336824 DIČ CZ690304566	Název akce: CENTRUM OBNOVITELNÝCH ZDROJŮ ENERGIE	Název výkresu: Digitální vstupy, chod motor čerpadel, ventilátorů.	Revize : 0
			Formát : A4
			Měřítko : NENÍ
	Projektoval: Máca / Číslo autorizace: / Datum:		Arch. č. : P150201

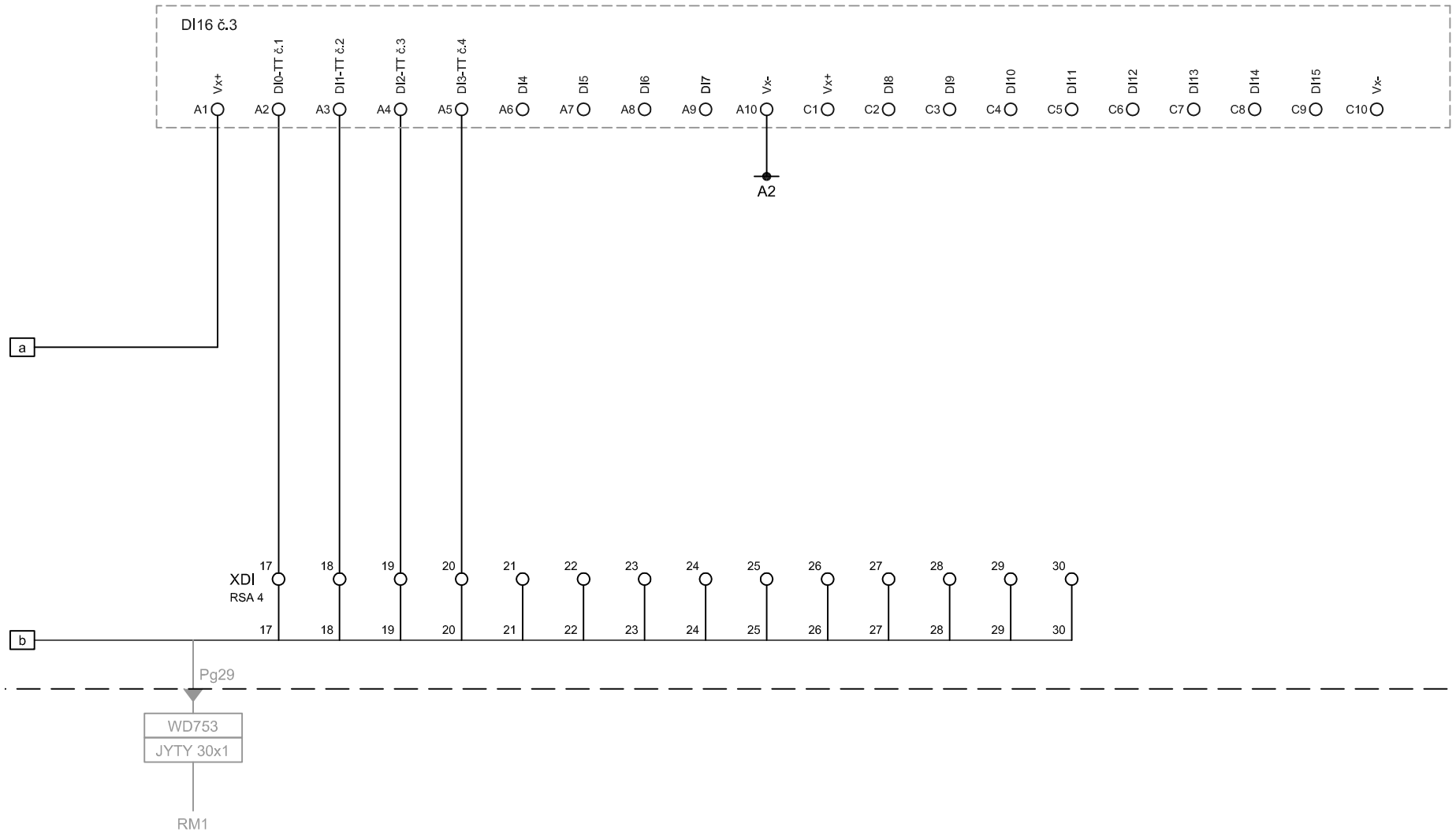

NG. MICHAL ZLATUŠKA ARCH Žerotínova 357 Jaroměřice n. Rok. 675 51 IČO 64336824 DIČ CZ690304566	Název akce: CENTRUM OBNOVITELNÝCH ZDROJŮ ENERGIE	Název výkresu: Digitální vstupy, zapnutí topných těles.	Revize : 0
			Formát : A4
			Měřítko : NENÍ
	Projektoval: Máca / Číslo autorizace: / Datum:		Arch. č. : P150201

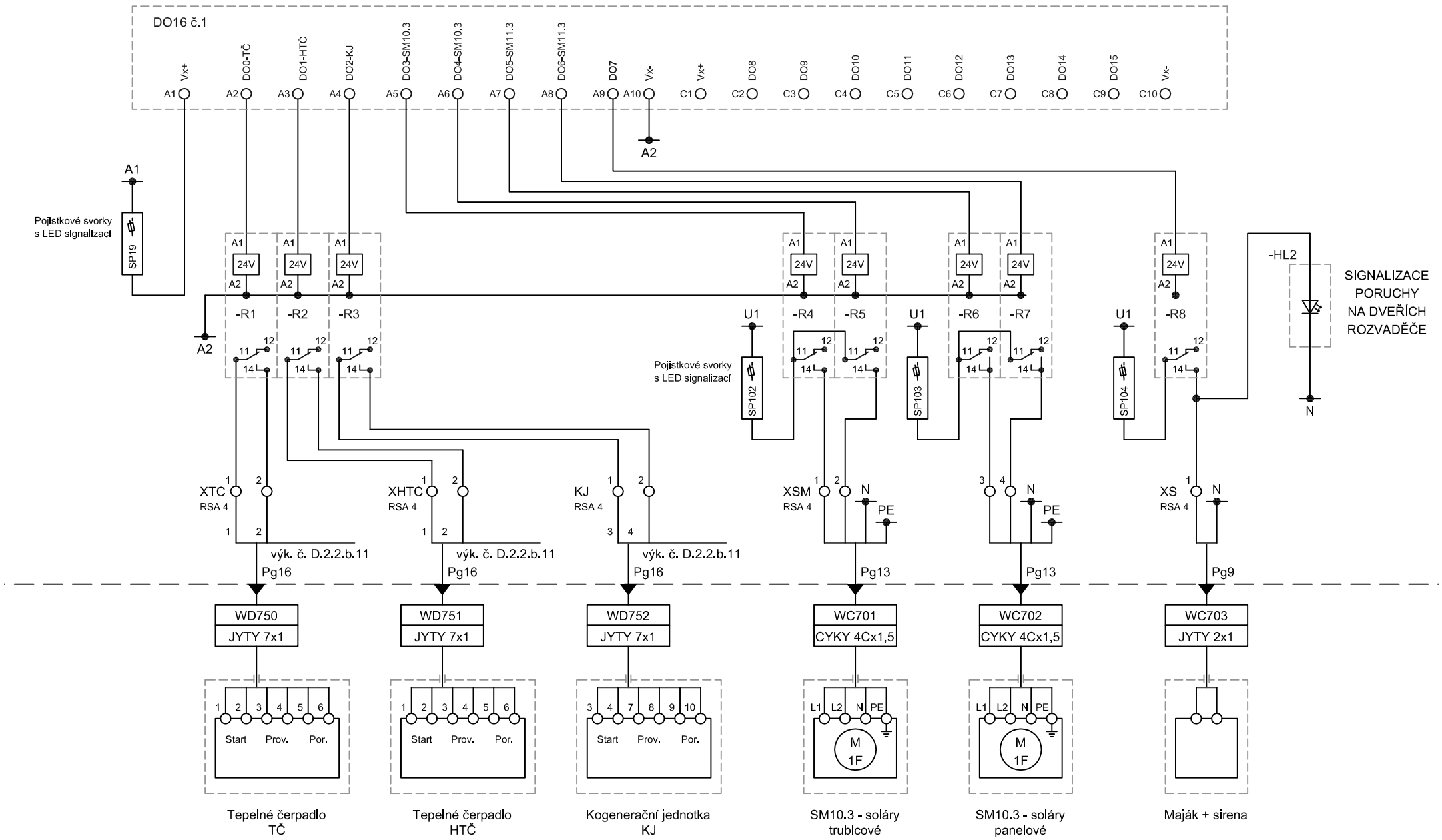

NG. MICHAL ZLATUŠKA ARCH
Žerotínova 357
Jaroměřice n. Rok. 675 51
IČO 64336824
DIČ CZ690304566

Název akce: CENTRUM OBNOVITELNÝCH ZDROJŮ ENERGIE

Projektoval: Máca | Číslo autorizace: | Datum:

Název výkresu: Digitální výstupy, povel na TČ, HTČ, KJ, ovládání třícestných ventilů solárních panelů, signalizace poruchy.

Revize : 0
Formát : A4
Měřítko : NENÍ
Arch. č. : P150201

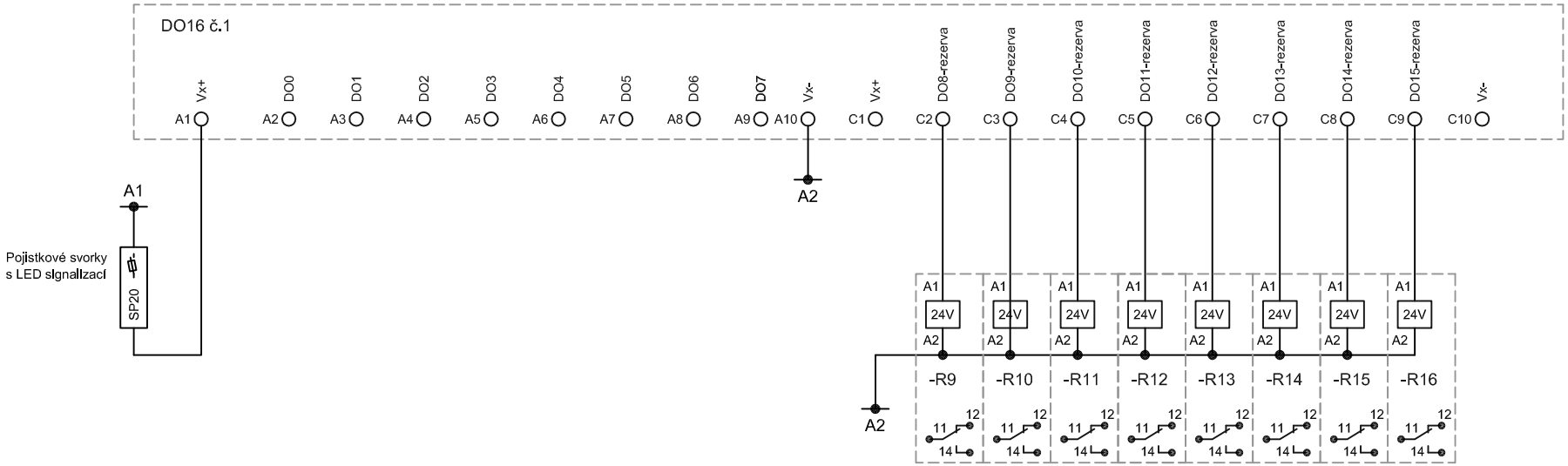

NG. MICHAL ZLATUŠKA ARCH Žerotínova 357 Jaroměřice n.Rok. 675 51 IČO 64336824 DIČ CZ6903045 66	Název akce: CENTRUM OBNOVITELNÝCH ZDROJŮ ENERGIE	Název výkresu: Digitální výstupy, rezervy.	Revize : 0
			Formát : A4
			Měřítko : NENÍ
	Projektoval: Máca / Číslo autorizace: / Datum:		Arch. č. : P150201

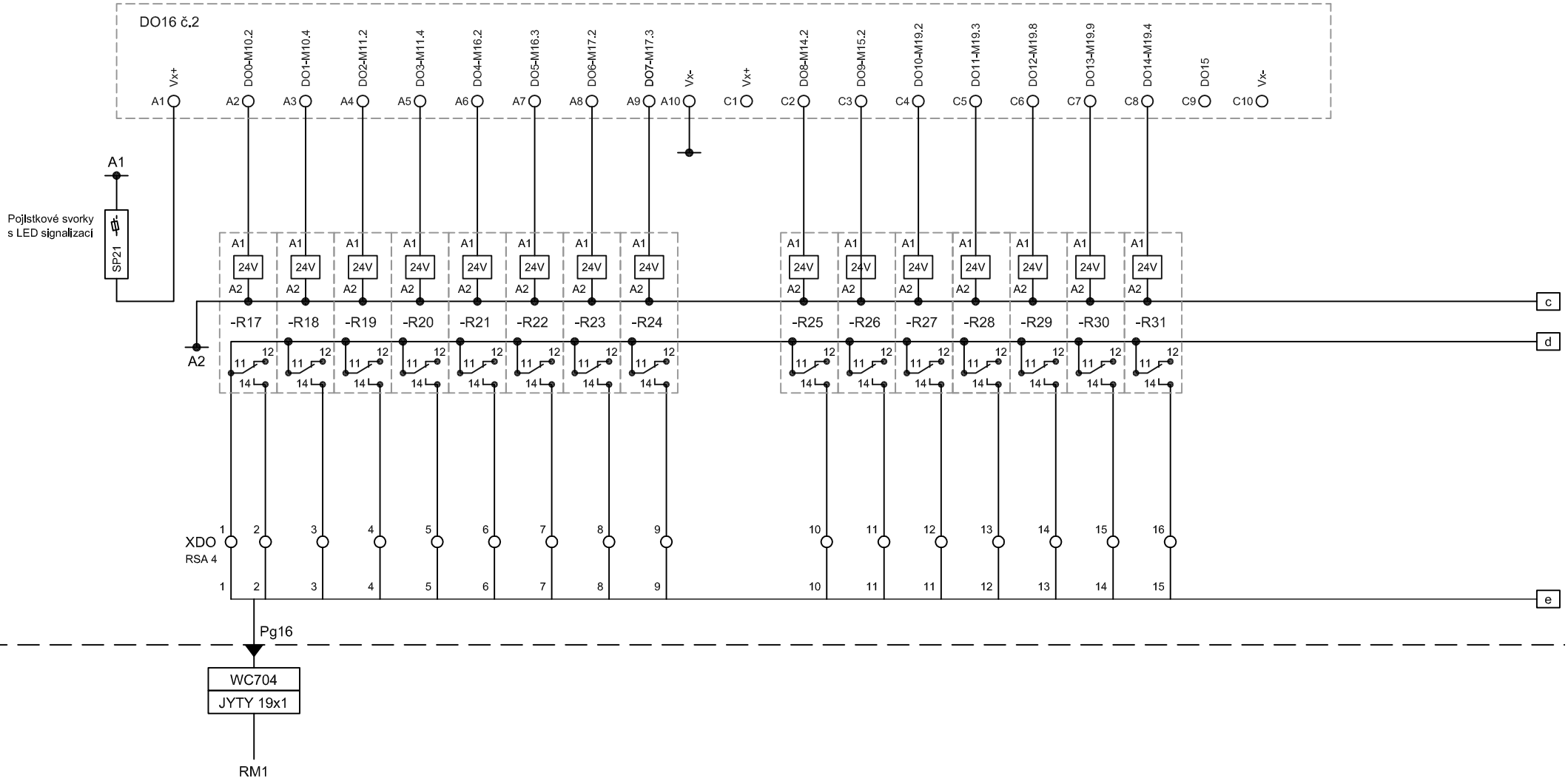

NG. MICHAL ZLATUŠKA ARCH Žerotínova 357 Jaroměřice n.Rok. 675 51 IČO 64336824 DIČ CZ690304566	Název akce: CENTRUM OBNOVITELNÝCH ZDROJŮ ENERGIE	Název výkresu: Digitální výstupy, ovládání pohonů čerpadel, ventilátorů.	Revize : 0
			Formát : A4
			Měřítko : NENÍ
	Projektoval: Máca / Číslo autorizace: / Datum:		Arch. č. : P150201

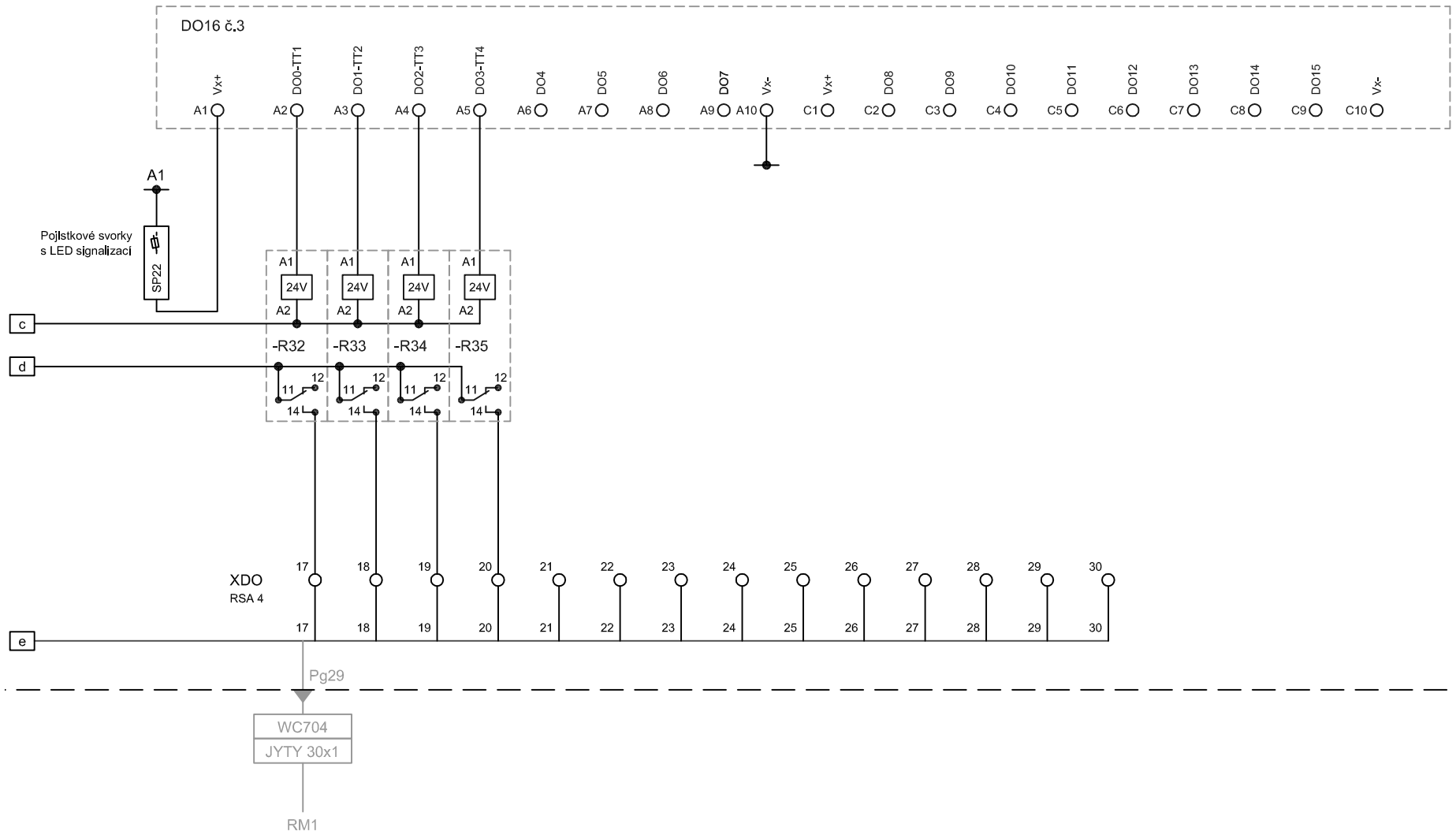

NG. MICHAL ZLATUŠKA ARCH Žerotínova 357 Jaroměřice n.Rok. 675 51 IČO 64336824 DIČ CZ690304566	Název akce: CENTRUM OBNOVITELNÝCH ZDROJŮ ENERGIE	Název výkresu: Digitální výstupy, topných těles TT1, TT2, TT3 a TT4.	Revize : 0
			Formát : A4
			Měřítko : NENÍ
	Projektoval: Máca / Číslo autorizace: / Datum:		Arch. č. : P150201

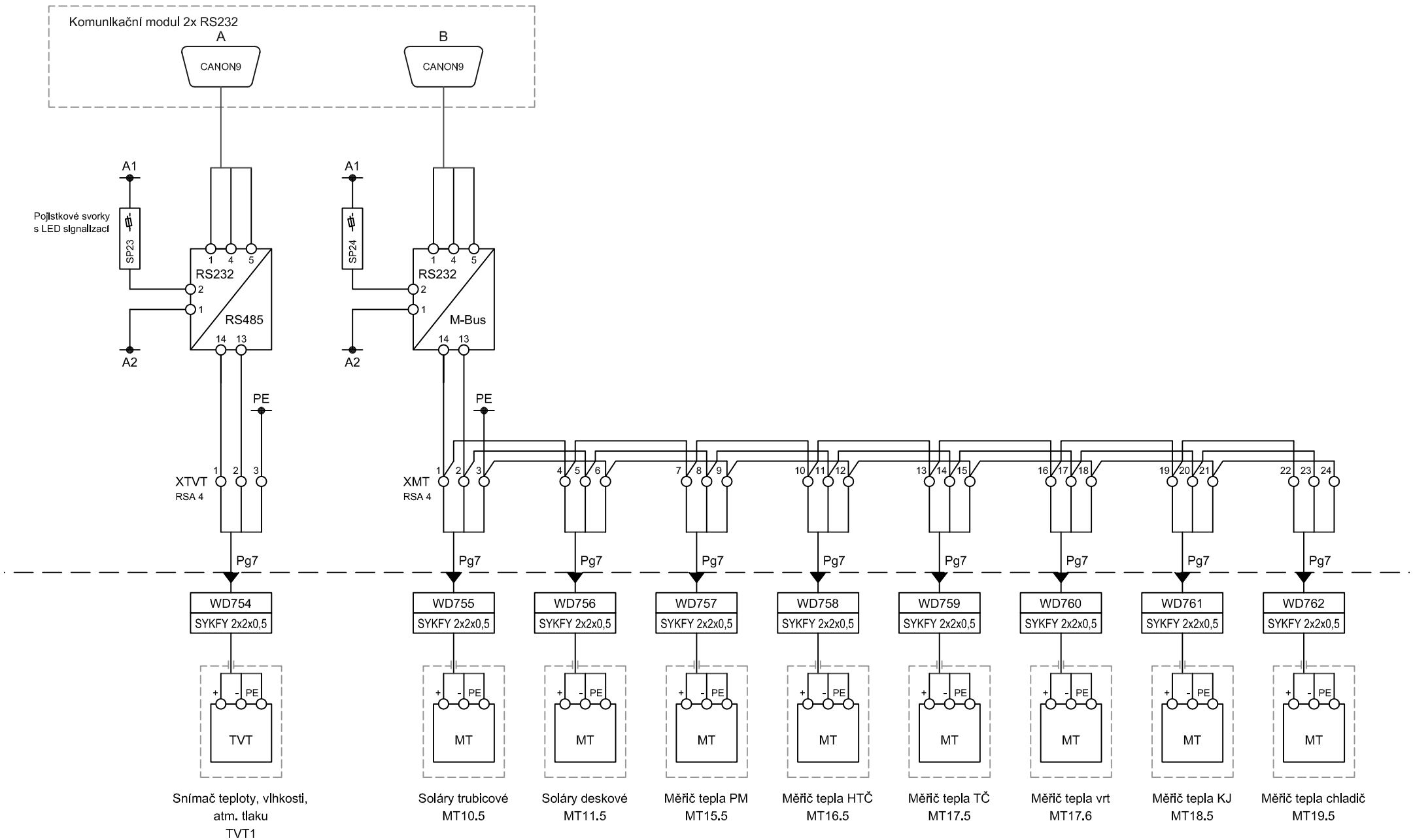

NG. MICHAL ZLATUŠKA ARCH
Žerotínova 357
Jaroměřice n. Rok. 675 51
IČO 64336824
DIČ CZ690304566

Název akce: CENTRUM OBNOVITELNÝCH ZDROJŮ ENERGIE

Projektoval: Máca | Číslo autorizace: | Datum:

Název výkresu: Připojení měřičů tepla, převodník RS232/M-Bus, připojení snímače teploty, vlhkosti a tlaku na RS485.

Revize : 0
Formát : A4
Měřítko : NENÍ
Arch. č. : P150201

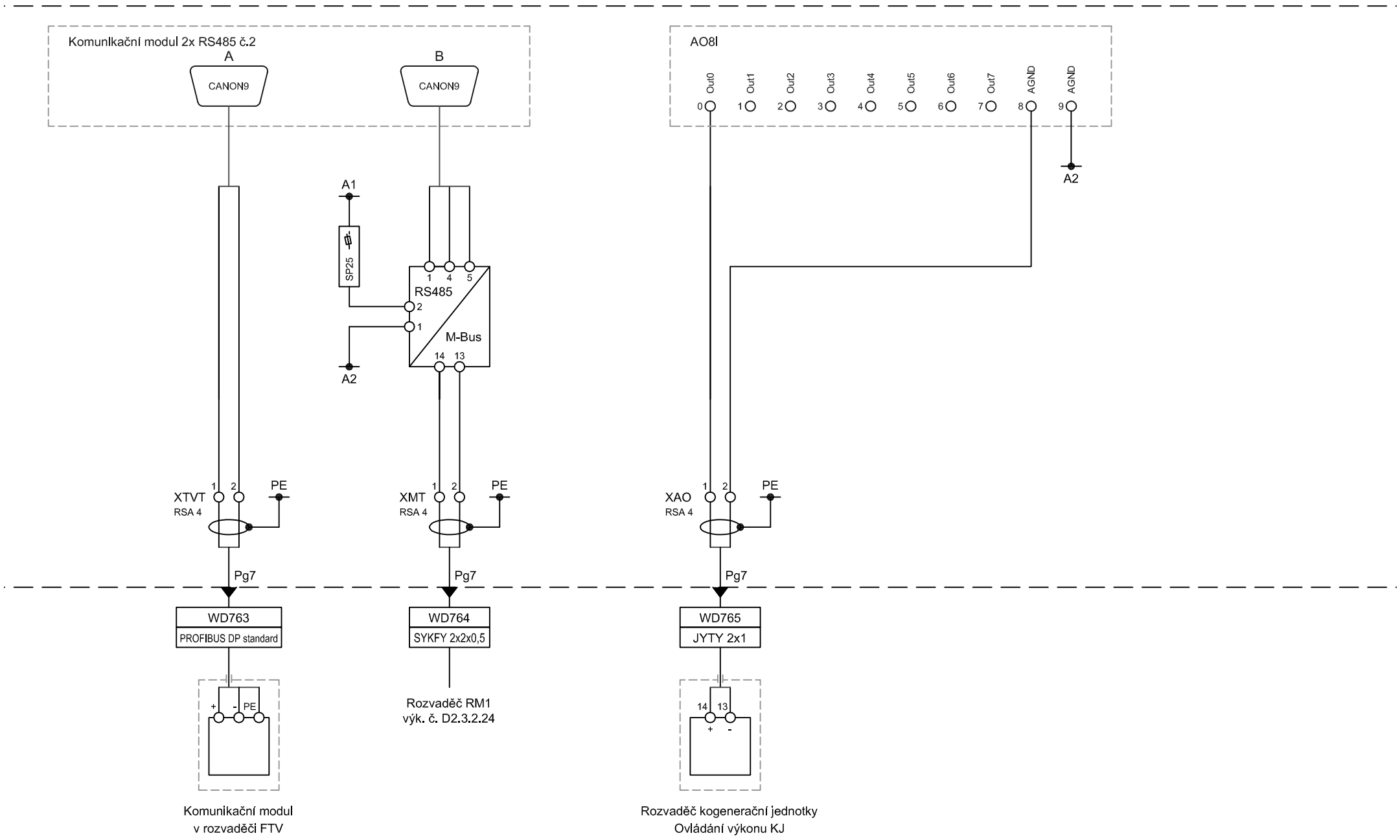

NG. MICHAL ZLATUŠKA ARCH
Žerotínova 357
Jaroměřice n. Rok. 675 51
IČO 64336824
DIČ CZ690304566

Název akce: CENTRUM OBNOVITELNÝCH ZDROJŮ ENERGIE		Název výkresu: Připojení komunikačního modulu FTV, sběr dat přes rozhraní RS485. Připojení kom. linky M-Bus elektroměrů. Ovládání výkonu KJ.	Revize : 0
			Formát : A4
			Měřítko : NENÍ
Projektoval: Máca	Číslo autorizace:	Datum:	Arch. č. : P150201

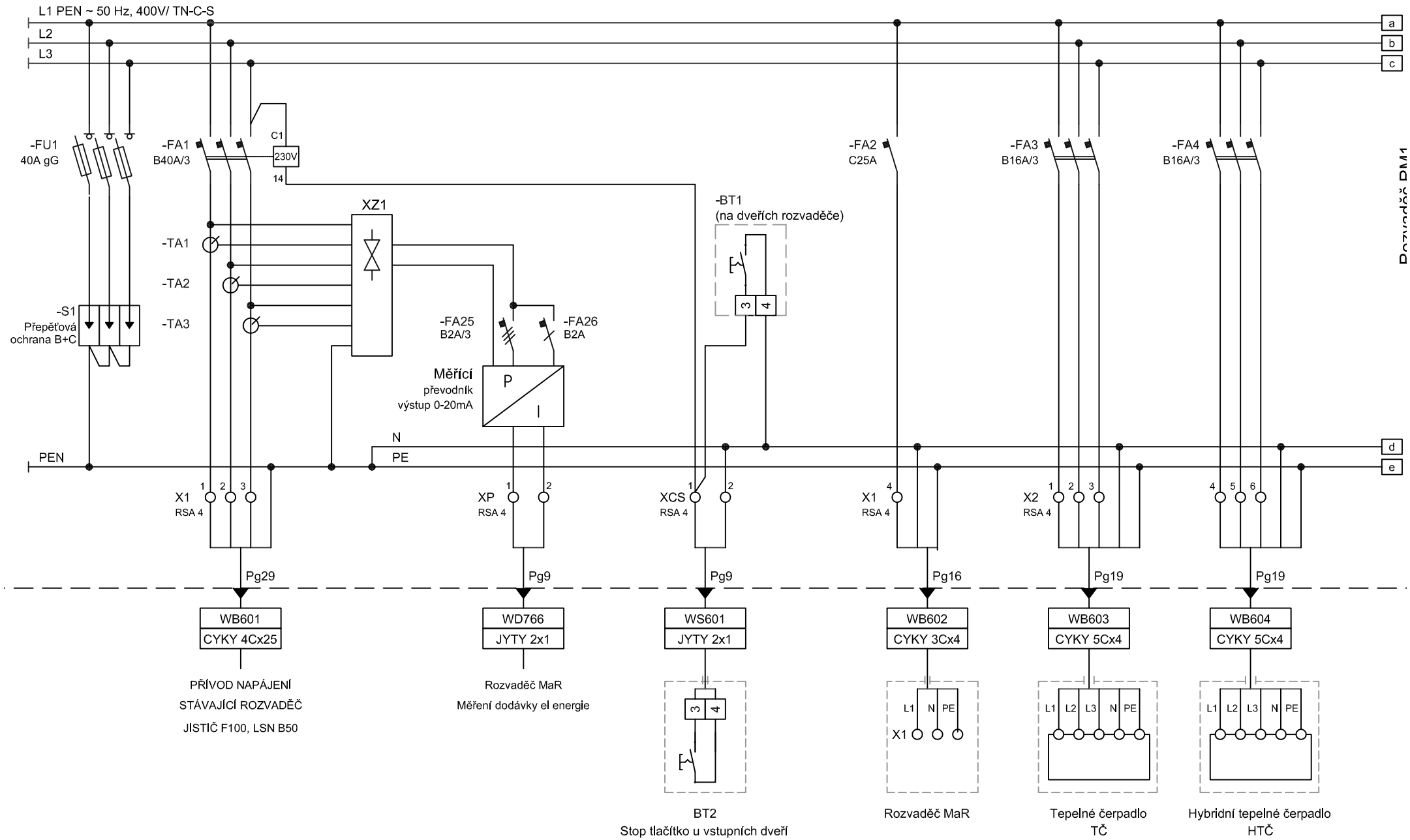

NG. MICHAL ZLATUŠKA ARCH
Žerotínova 357
Jaroměřice n.Rok. 675 51
IČO 64336824
DIČ CZ690304566

Název akce: CENTRUM OBNOVITELNÝCH ZDROJŮ ENERGIE		Název výkresu: Napájení rozvaděče RM1, stop tlačítka, napájení rozv. MaR, napájení tepelných čerpadel.	Revize : 0
			Formát : A4
			Měřítko : NENÍ
Projektoval: Máca	Číslo autorizace:	Datum:	Arch. č. : P150201

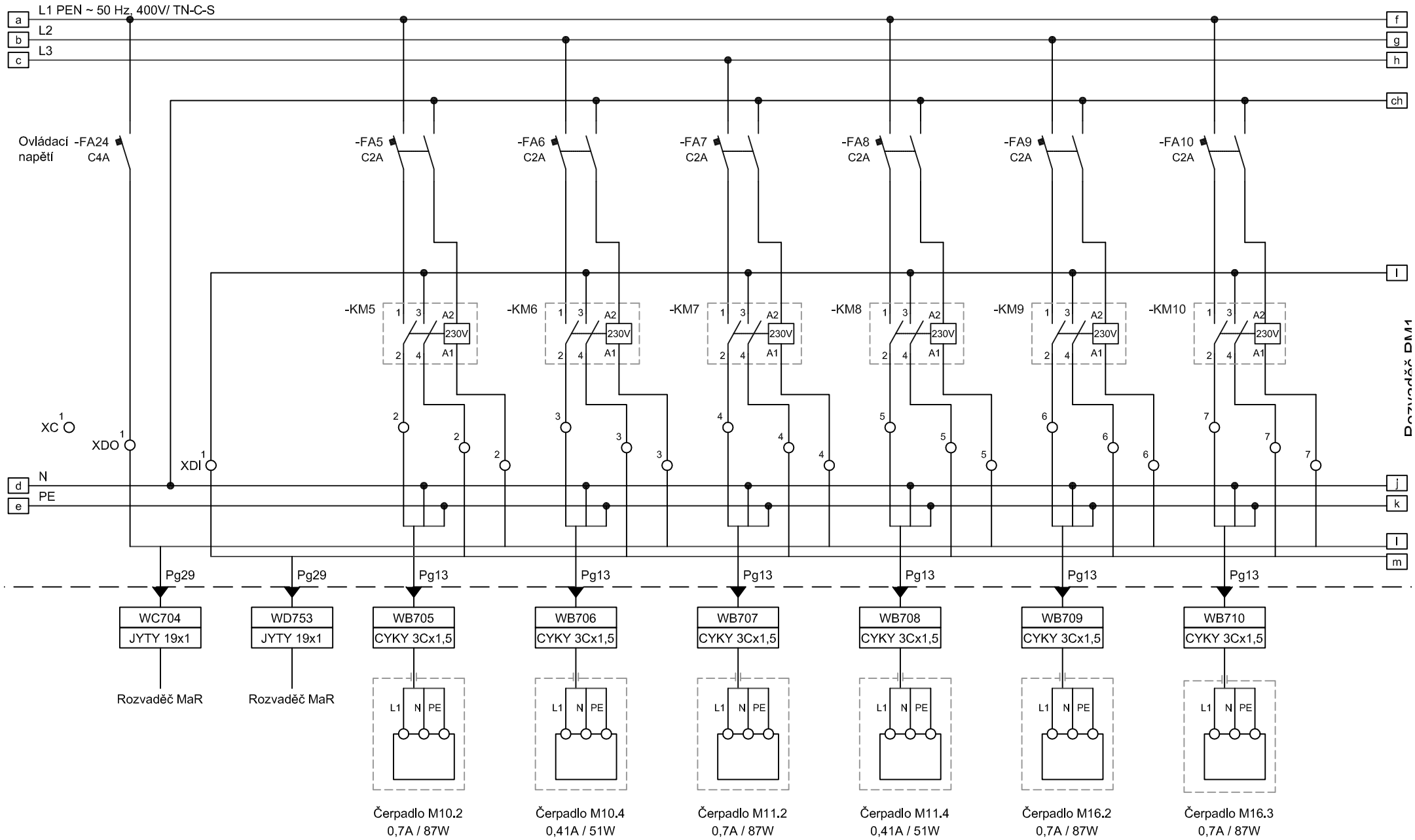

NG. MICHAL ZLATUŠKA ARCH
Žerotínova 357
Jaroměřice n. Rok. 675 51
IČO 64336824
DIČ CZ690304566

Název akce: CENTRUM OBNOVITELNÝCH ZDROJŮ ENERGIE			Název výkresu: Silová část, napájení čerpadel technologie.
Projektoval: Máca	Číslo autorizace:	Datum:	

Revize : 0
Formát : A4
Měřítko : NENÍ
Arch. č. : P150201

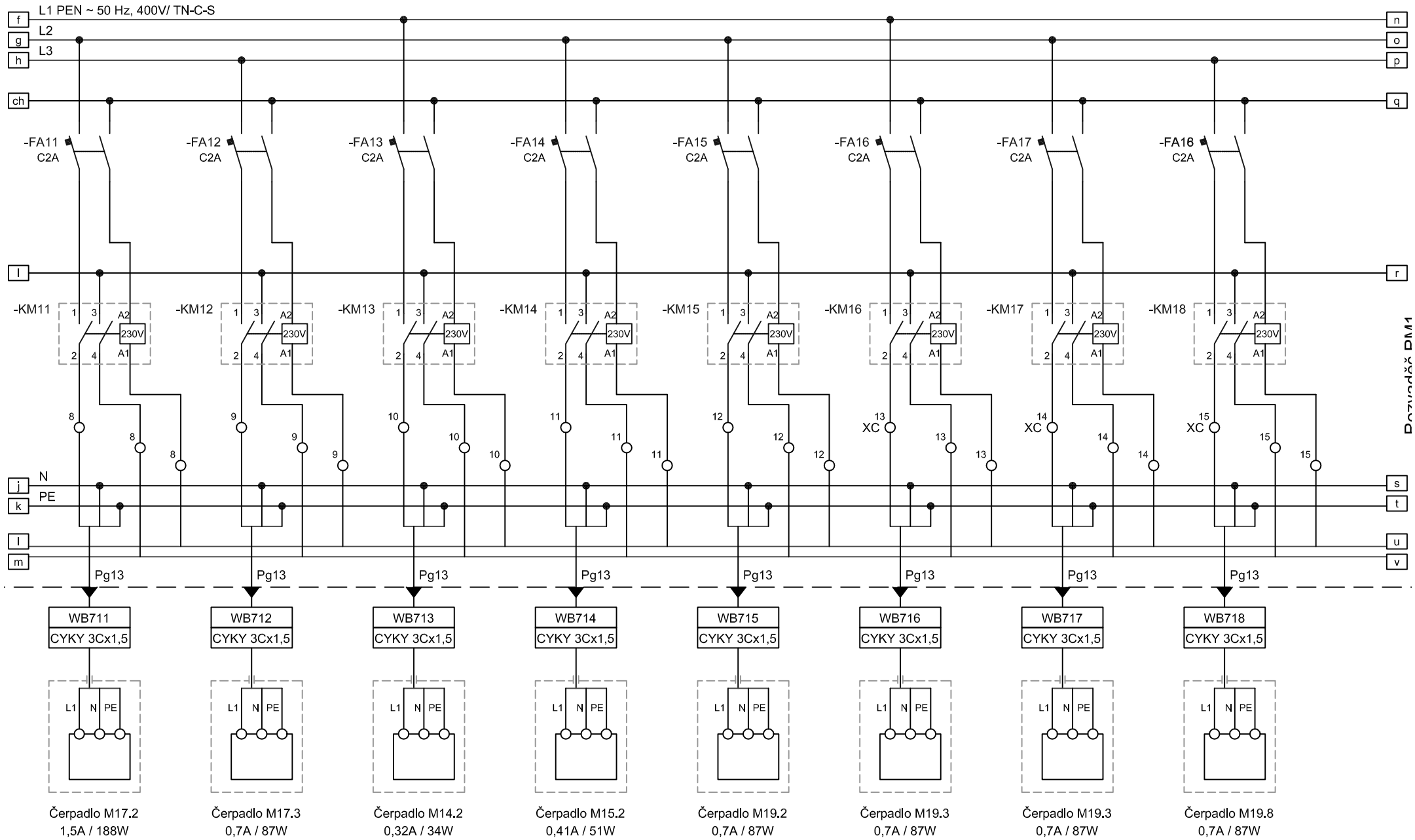

NG. MICHAL ZLATUŠKA ARCH
Žerotínova 357
Jaroměřice n. Rok. 675 51
IČO 64336824
DIČ CZ690304566

Název akce: CENTRUM OBNOVITELNÝCH ZDROJŮ ENERGIE

Projektoval: Máca | Číslo autorizace: | Datum:

Název výkresu: Silová část, napájení čerpadel technologie.

Revize : 0
Formát : A4
Měřítko : NENÍ
Arch. č. : P150201

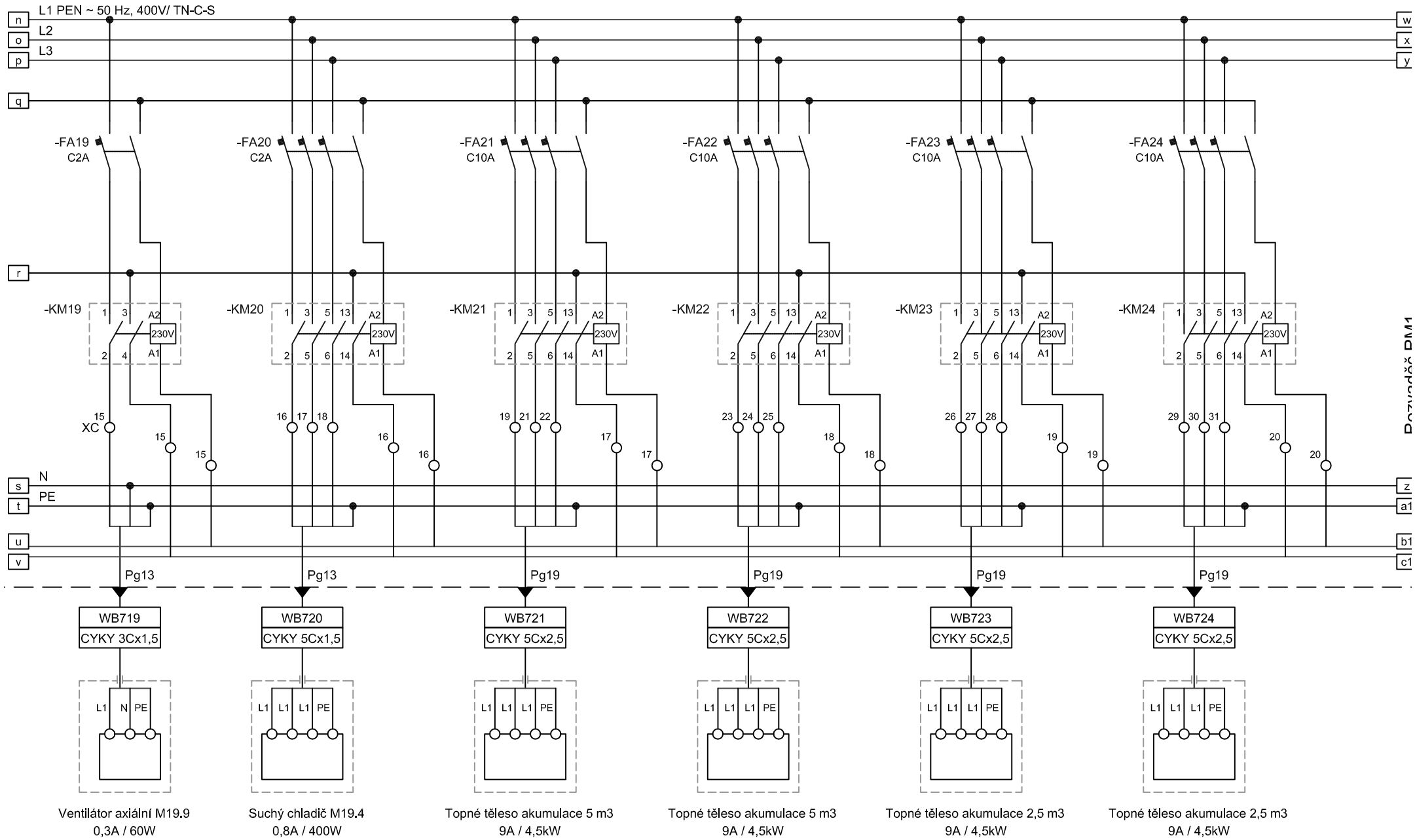

Ventilátor axiální M19.9
0,3A / 60W

Suchý chladič M19.4
0,8A / 400W

Topné těleso akumulace 5 m3
9A / 4,5kW

Topné těleso akumulace 5 m3
9A / 4,5kW

Topné těleso akumulace 2,5 m3
9A / 4,5kW

Topné těleso akumulace 2,5 m3
9A / 4,5kW

NG. MICHAL ZLATUŠKA ARCH
Žerotínova 357
Jaroměřice n.Rok. 675 51
IČO 64336824
DIČ CZ690304566

Název akce: CENTRUM OBNOVITELNÝCH ZDROJŮ ENERGIE

Projektoval: Máca | Číslo autorizace: | Datum:

Název výkresu: Silová část, napájení ventilátoru, suchého chladiče, napájení topných těles TT1-4.

Revize : 0
Formát : A4
Měřítko : NENÍ
Arch. č. : P150201

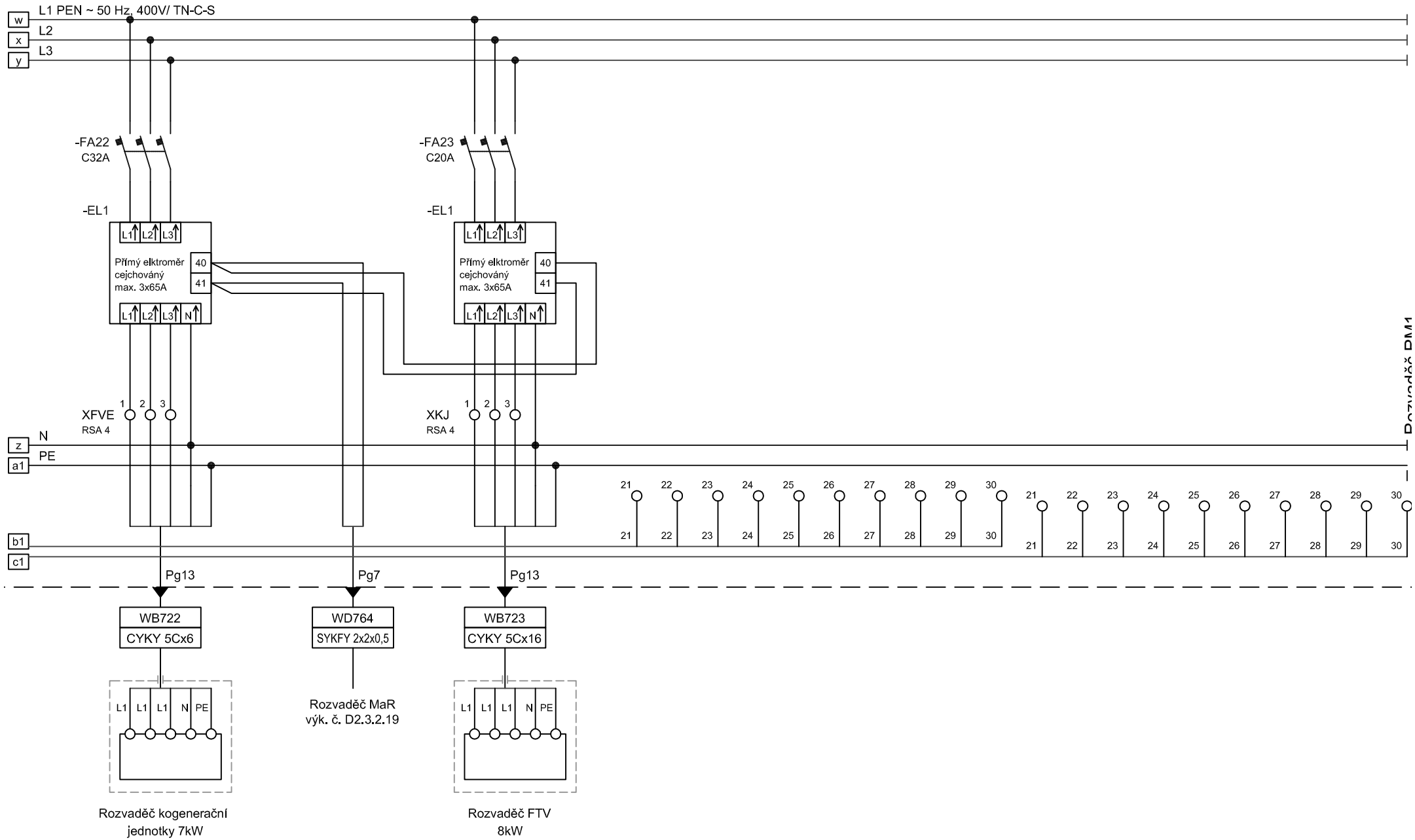

NG. MICHAL ZLATUŠKA ARCH
Žerotínova 357
Jaroměřice n.Rok. 675 51
IČO 64336824
DIČ CZ690304566

Název akce: CENTRUM OBNOVITELNÝCH ZDROJŮ ENERGIE

Projektoval: Máca | Číslo autorizace: | Datum:

Název výkresu: Silová část, připojení kogenerační jednotky a rozvaděče fotovoltaické elektrárny.

Revize : 0
Formát : A4
Měřítko : NENÍ
Arch. č. : P150201

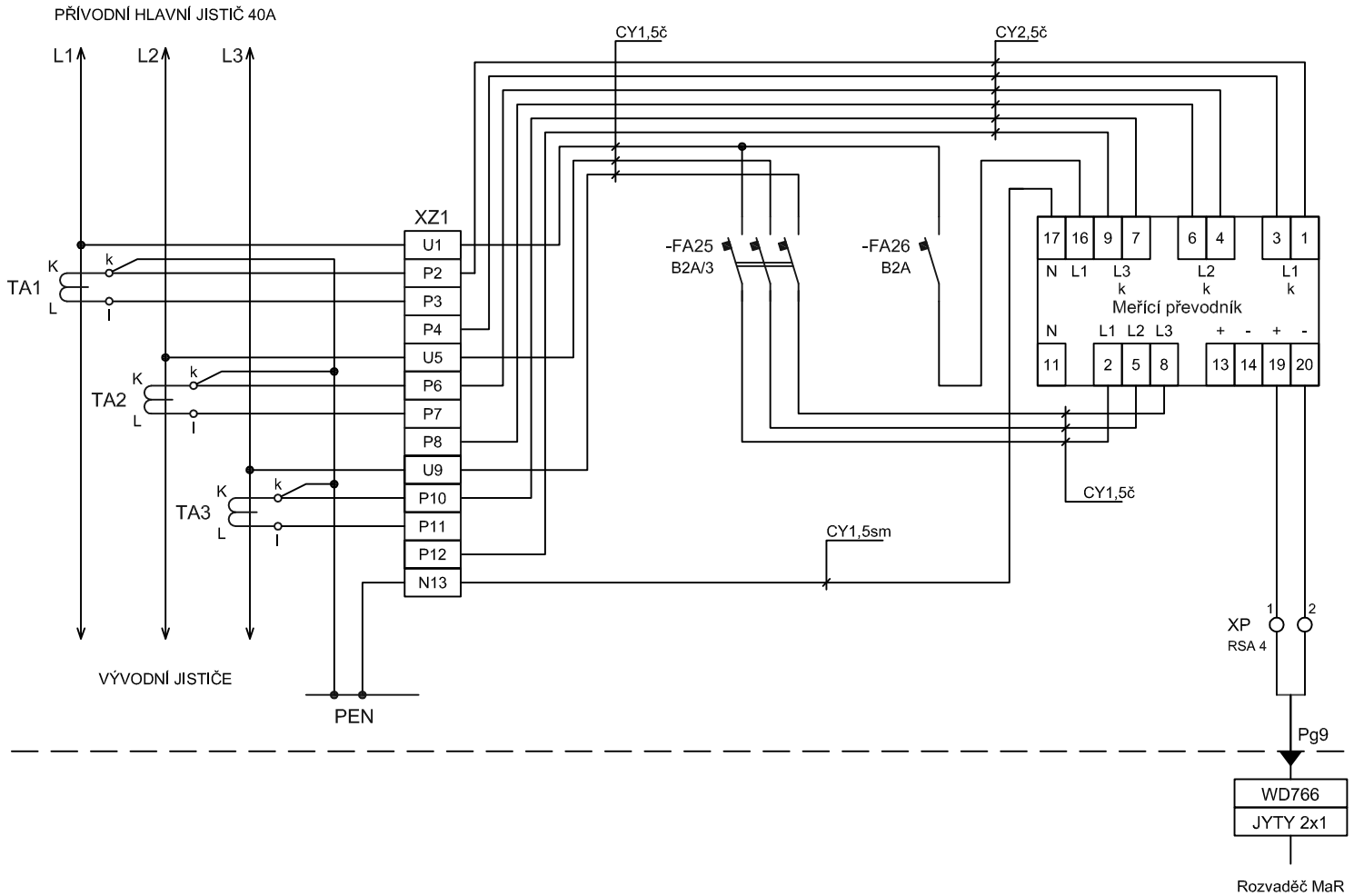

Rozvaděč RM1

NG. MICHAL ZLATUŠKA ARCH Žerotínova 357 Jaroměřice n. Rok. 675 51 IČO 64336824 DIČ CZ690304566	Název akce: CENTRUM OBNOVITELNÝCH ZDROJŮ ENERGIE		Název výkresu: Zapojení měření dodávky a spotřeby elektrické energie.	Revize : 0
				Formát : A4
				Měřítko : NENÍ
	Projektoval: Máca	Číslo autorizace:	Datum:	Arch. č. : P150201

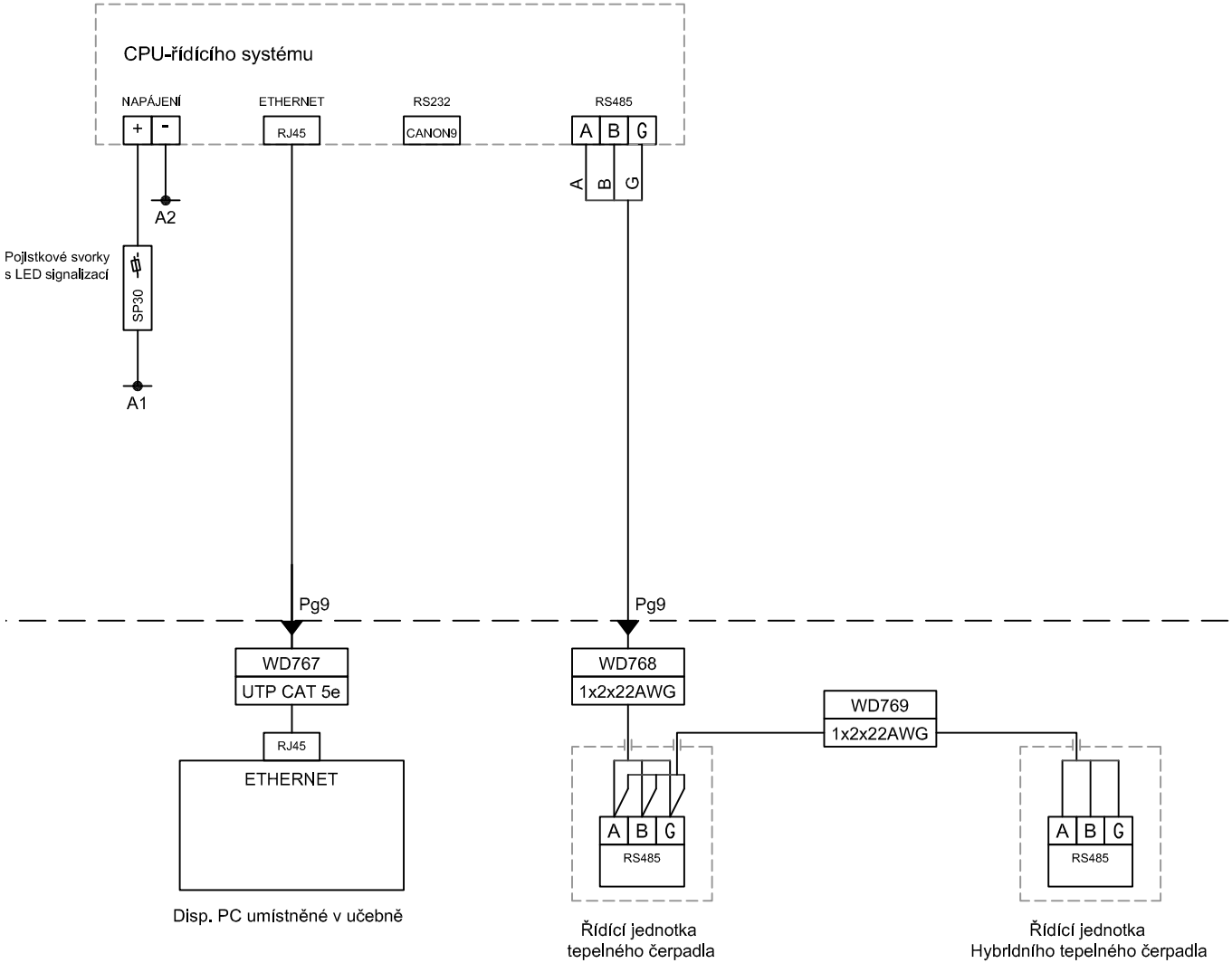

Rozvaděč MoP

NG. MICHAL ZLATUŠKA ARCH
Žerotínova 357
Jaroměřice n.Rok. 675 51
IČO 64336824
DIČ CZ690304566

Název akce: CENTRUM OBNOVITELNÝCH ZDROJŮ ENERGIE

Projektoval: Máca | Číslo autorizace: | Datum:

Název výkresu: Napájení jednotky CPU řídícího systému, propojení CPU s řídícími systémy tepelných čerpadel linkou RS485.

Revize : 0
Formát : A4
Měřítko : NENÍ
Arch. č. : P150201

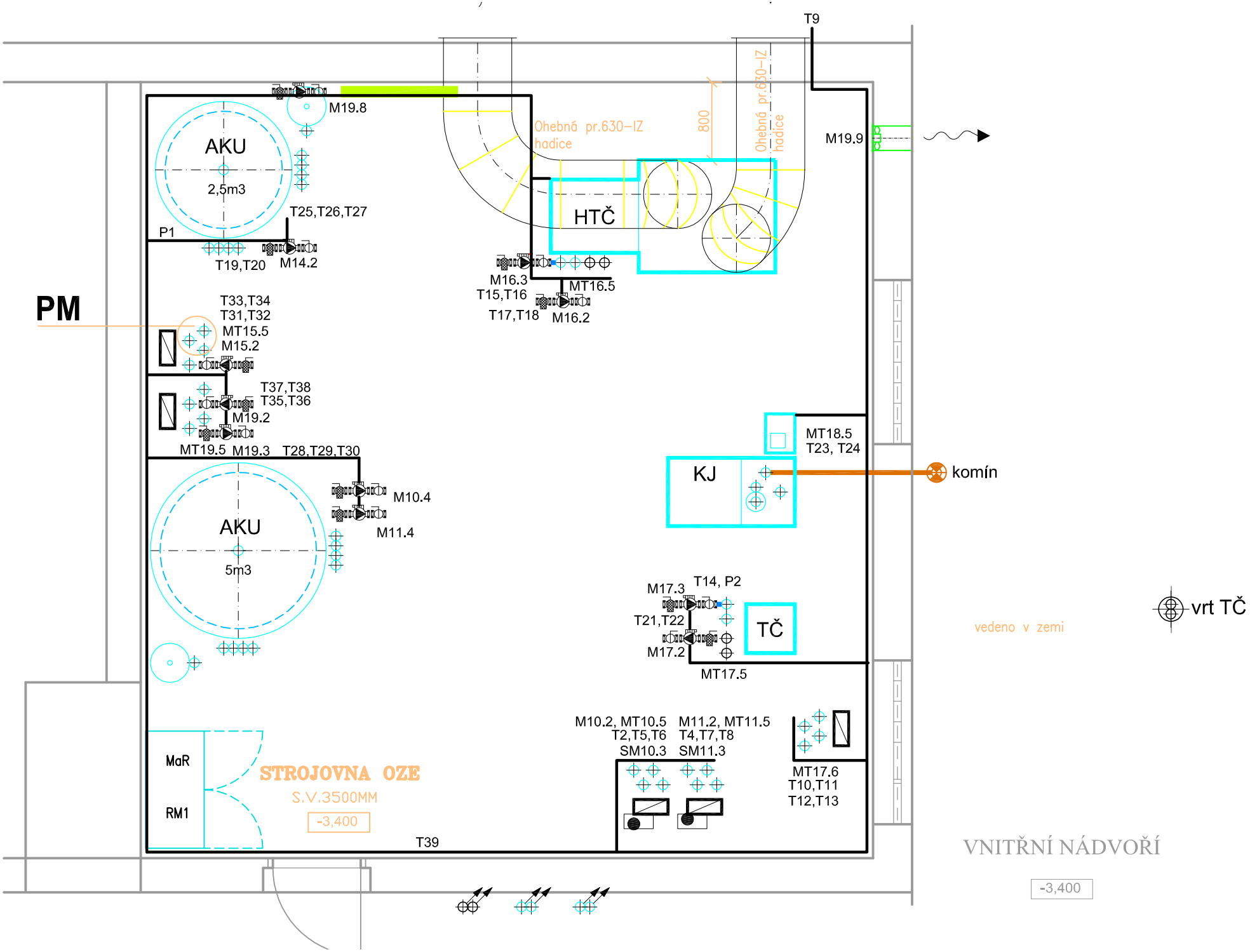
T9
M19.8
AKU
2,5m3
T25,T26,T27
P1
T19,T20
M14.2
Ohebná pr.630-IZ
hadice
800
Ohebná pr.630-IZ
hadice
HTČ
M19.9
M16.3
T15,T16
MT16.5
T17,T18
M16.2
PM
T33,T34
T31,T32
MT15.5
M15.2
T37,T38
T35,T36
M19.2
MT19.5
M19.3
T28,T29,T30
MT18.5
T23, T24
KJ
komín
M10.4
M11.4
AKU
5m3
M17.3
T14, P2
T21,T22
M17.2
TČ
MT17.5
vrt TČ
vedeno v zemi
M10.2, MT10.5
T2,T5,T6
SM10.3
M11.2, MT11.5
T4,T7,T8
SM11.3
MT17.6
T10,T11
T12,T13
MaR
RM1
STROJOVNA OZE
S.V.3500MM
-3,400
T39
VNITŘNÍ NÁDVOŘÍ
-3,400